ISTRUZIONI DI MONTAGGIO

Instructions for assembly
Montageanleitungen

arcom

IT

METODI DI FISSAGGIO

BASI E BASI PORTALAVABO **4**

H 250 mm 4
H 375 - 500 - 750 mm 12

PENSILI E COLONNE **18**

Pensili vasistas / ribalta 24
Pensili a giorno sp. 12 28
Pensili a giorno sp. 18 32
Pensili a giorno vetro 36
Pensili a giorno metallo verticale 40
Pensili a giorno metallo orizzontale 44
Pensili a giorno metallo aperto 48

REGOLAZIONE ANTE **52**

Regolazione cassetti 54
Regolazione zoccolo H 65 - 125 mm 58
Regolazione zoccolo H 35 mm 61
Regolazione piedini / ruote 62

MENSOLE **66**

Montaggio staffe per mensole in legno 66
Montaggio staffe per top 68

EN

FIXING METHODS

BASE UNITS AND WASHBASIN BASE UNITS **4**

H 250 mm 4
H 375 - 500 - 750 mm 12

WALL UNITS AND TALL UNITS **18**

Tilt / flap wall units 24
Open wall units 12 thick 28
Open wall units 18 thick 32
Glass open wall units 36
Vertical metal open wall units 40
Horizontal metal open wall units 44
Open-work metal open wall units 48

ADJUSTING DOORS **52**

Adjusting drawers 54
Adjusting plinth H 65 - 125 mm 58
Adjusting plinth H 35 mm 61
Adjusting feet / castors 62

SHELVES **66**

Putting up brackets for wooden shelves 66
Putting up brackets for tops 68

DE

MONTAGEANLEITUNGEN

BEFESTIGUNGSMETHODEN UNTERSCHRÄNKE UND WASCHTISCHE **4**

H 250 mm 4
H 375 - 500 - 750 mm 12

HÄNGEELEMENTE UND HOCHSCHRÄNKE **18**

Hängeelemente mit Klapptür nach oben/unten 24
Offene Hängeelemente St. 12 28
Offene Hängeelemente St. 18 32
Offene Hängeelemente Glas 36
Offene Hängeelemente Metall vertikal 40
Offene Hängeelemente Metall horizontal 44
Offene Hängeelemente Metall offen 48

EINSTELLUNG DER TÜREN **52**

Einstellung der Schubladen 54
Einstellung der Sockel H 65 - 125 mm 58
Einstellung der Sockel H 35 mm 61
Einstellung der Füße / Rollen 62

BORDE **66**

Montage der Halterungen für Holzborde 66
Montage der Halterungen für Platten 68

BASI E BASI PORTALAVABO H 250 mm

BASE UNITS AND WASHBASIN BASE UNITS H. 250 mm
UNTERSCHRÄNKE UND WASCHBECKENUNTERSCHRÄNKE, H 250 mm

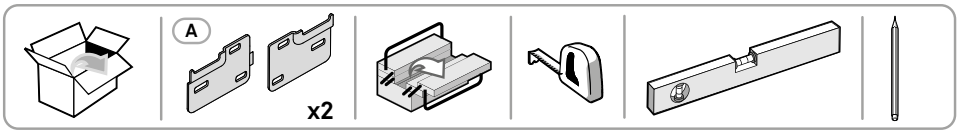

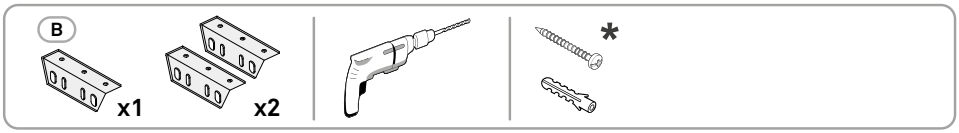

1

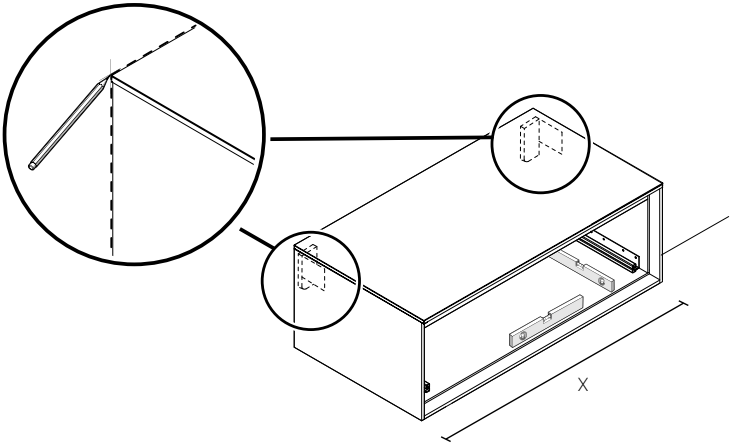

2

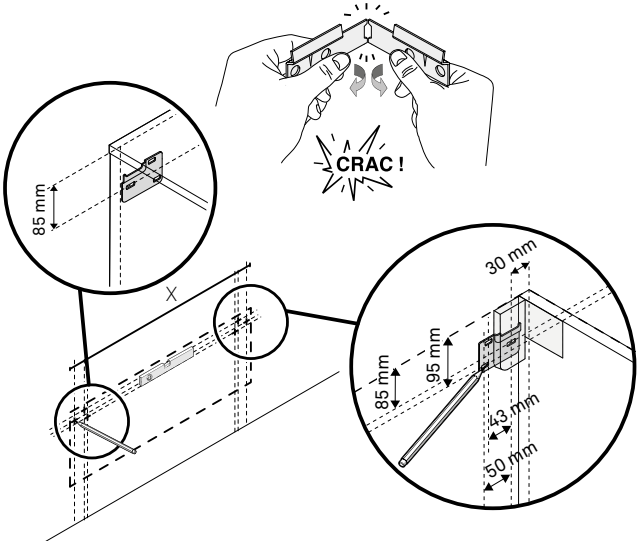

BASI
BASE UNITS
UNTERSCHRÄNKE

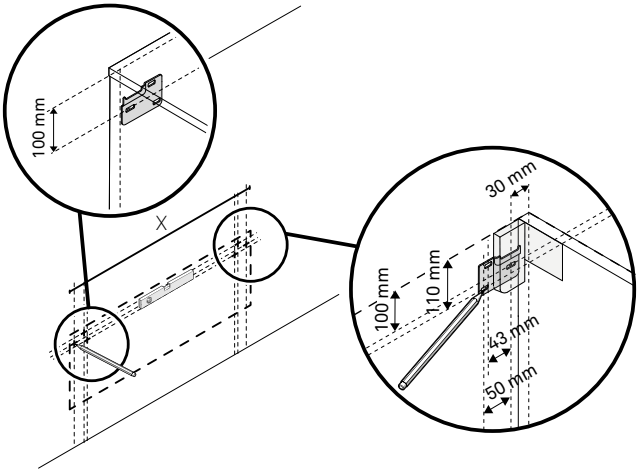

BASI PORTALAVABO
WASHBASIN BASE UNITS
WASCHTISCHE

3

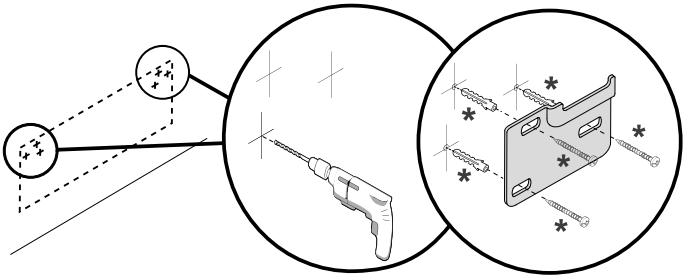

4

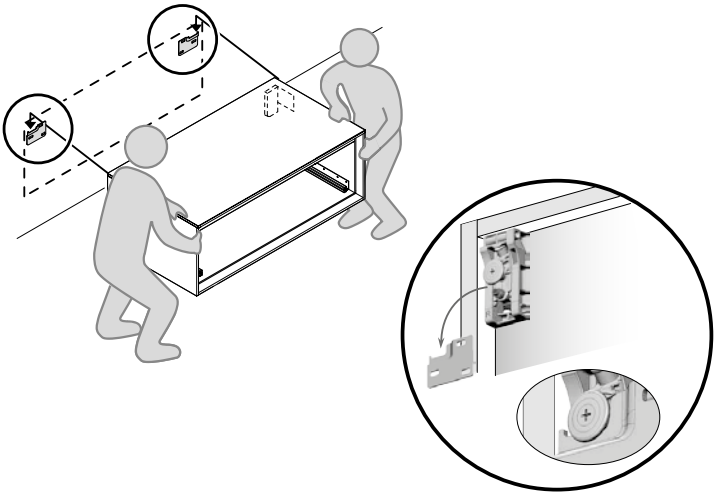

5

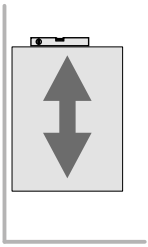

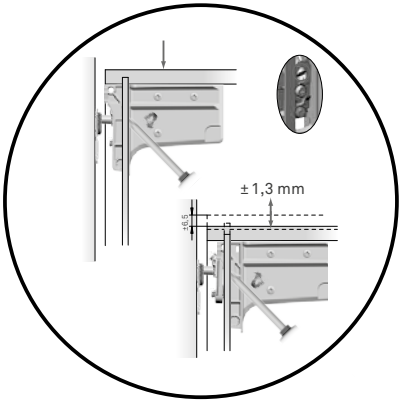

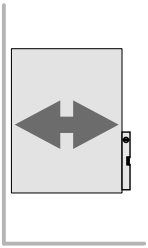

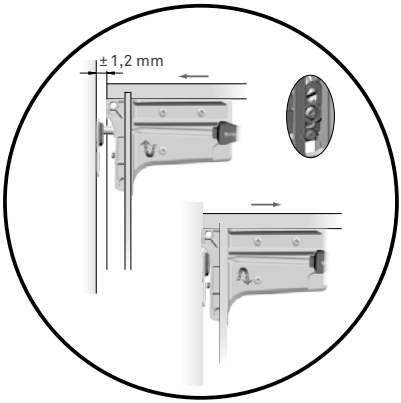

6

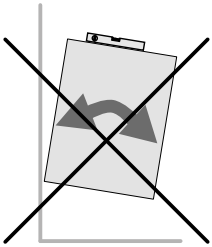

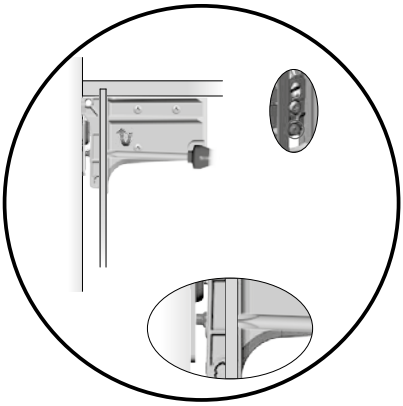

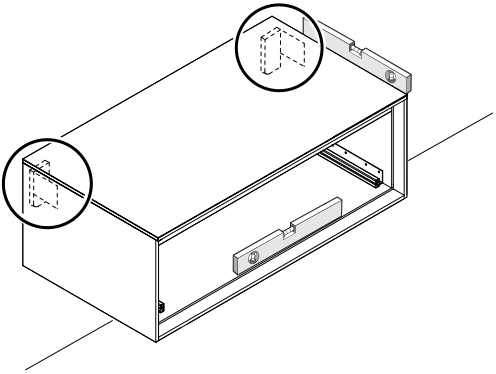

7

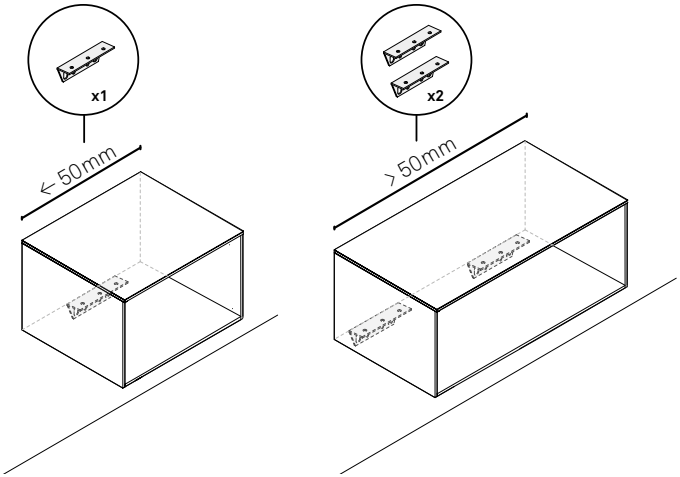

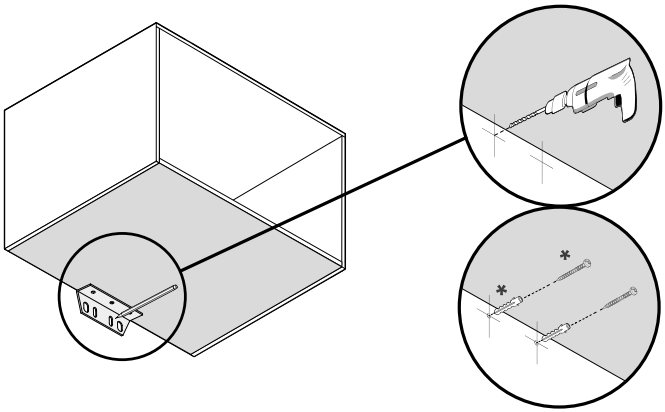

8

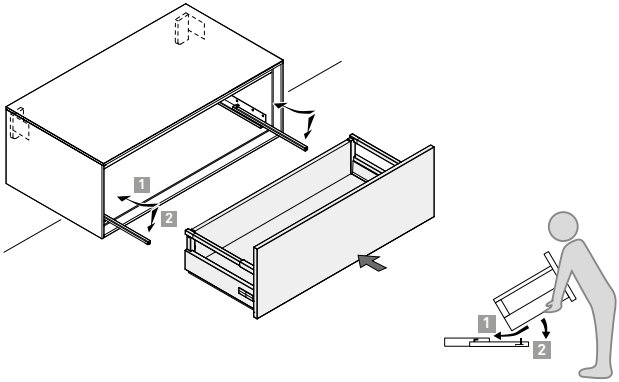

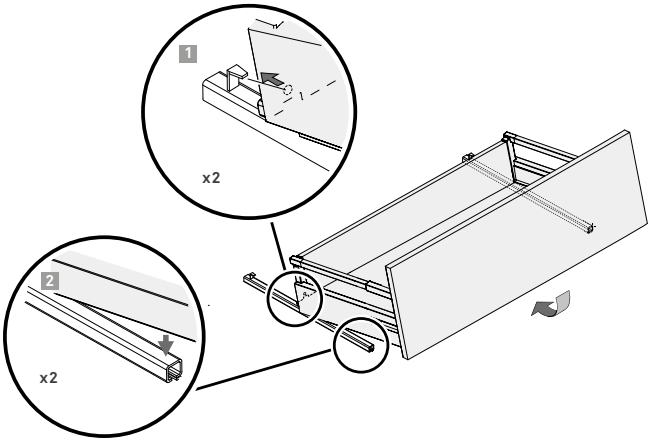

BASI E BASI PORTALAVABO H 375 - 500 - 750 mm

BASE UNITS AND WASHBASIN BASE UNITS H. 375/500/750 mm

UNTERSCHRÄNKE UND WASCHBECKENUNTERSCHRÄNKE, H 375 - 500 - 750 mm

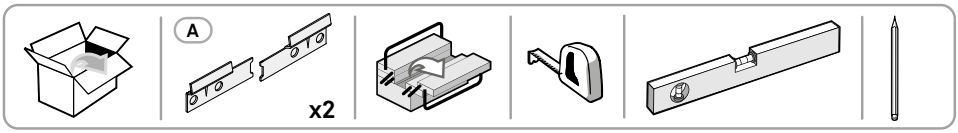

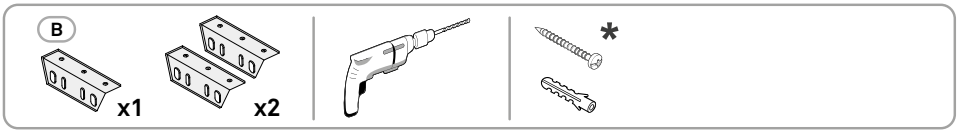

1

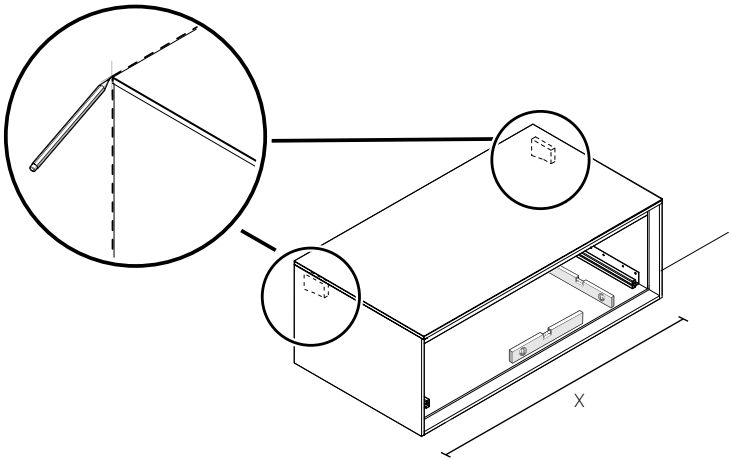

2

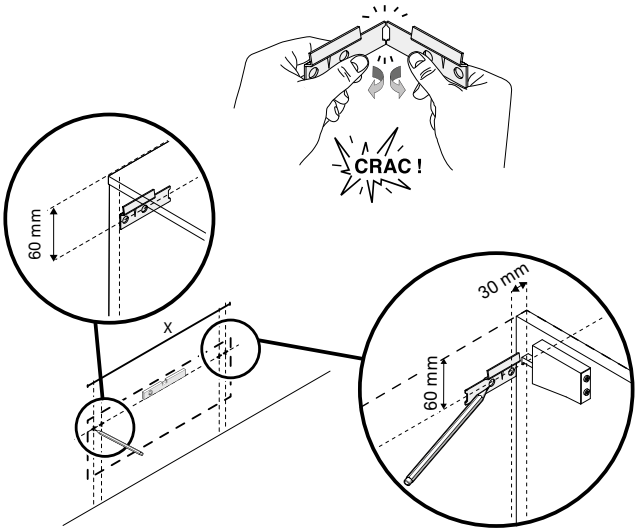

BASI
BASE UNITS
UNTERSCHRÄNKE

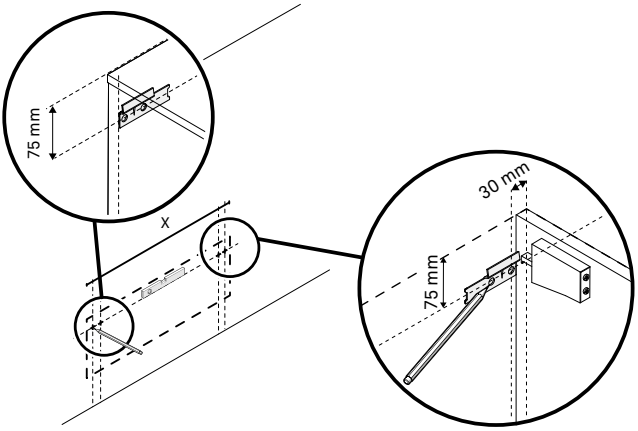

BASI PORTALAVABO
WASHBASIN BASE UNITS
WASCHTISCHE

3

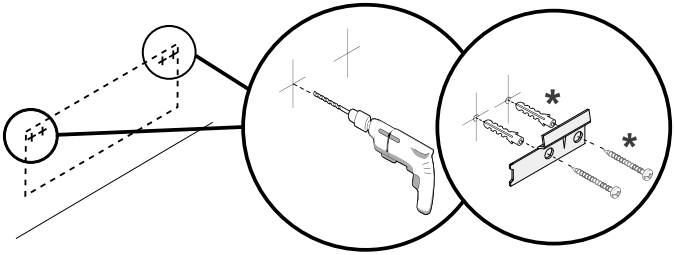

4

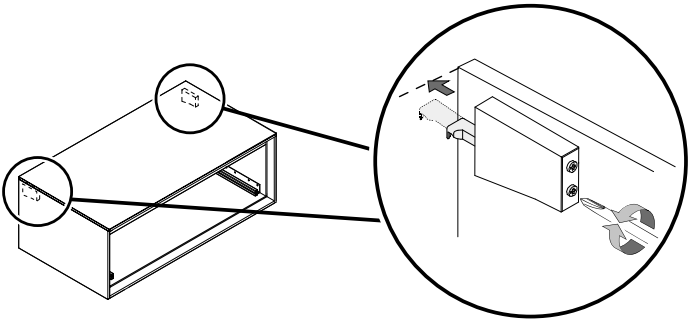

5

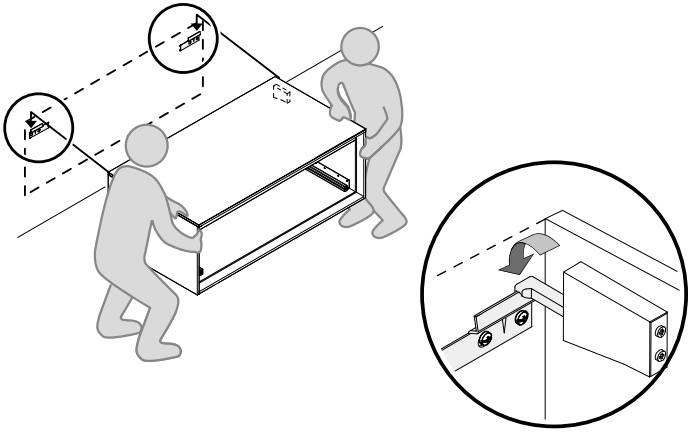

6

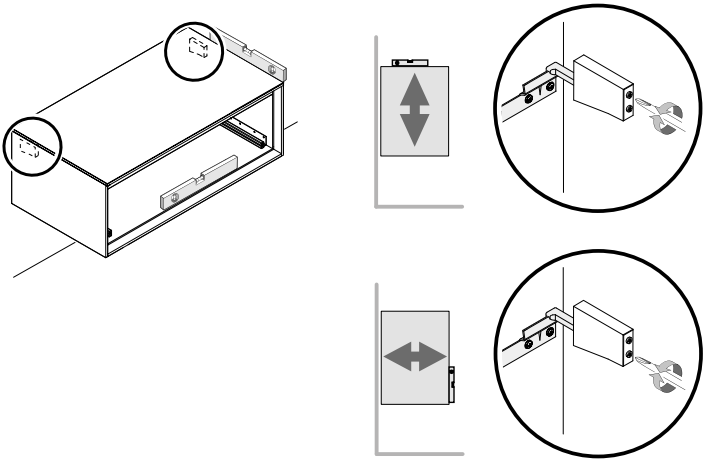

7

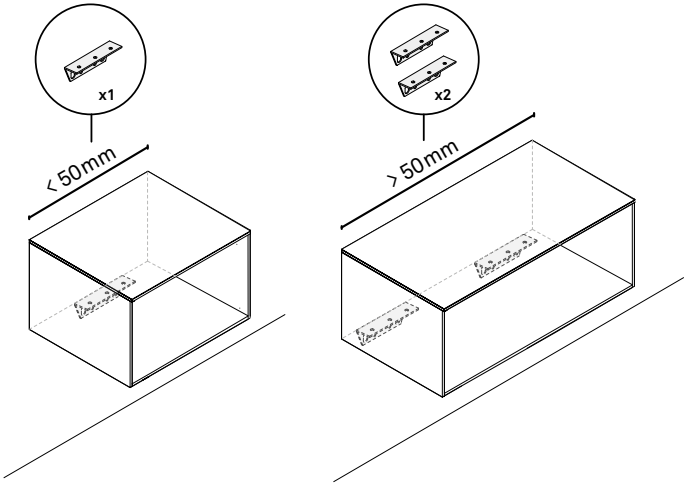

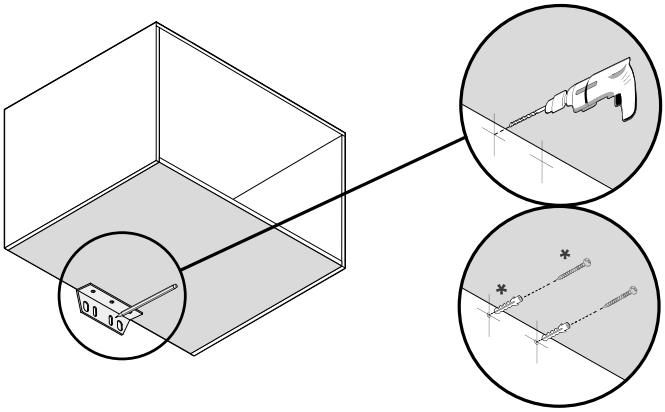

8

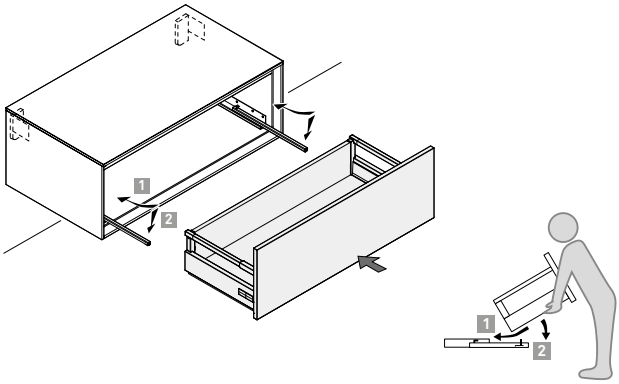

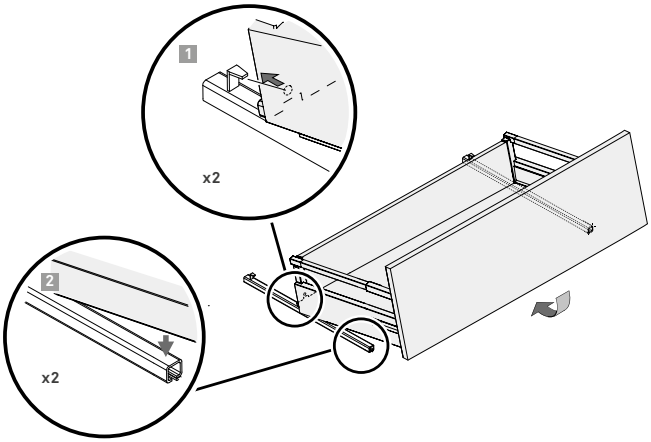

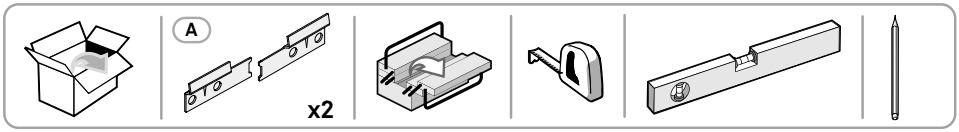

1

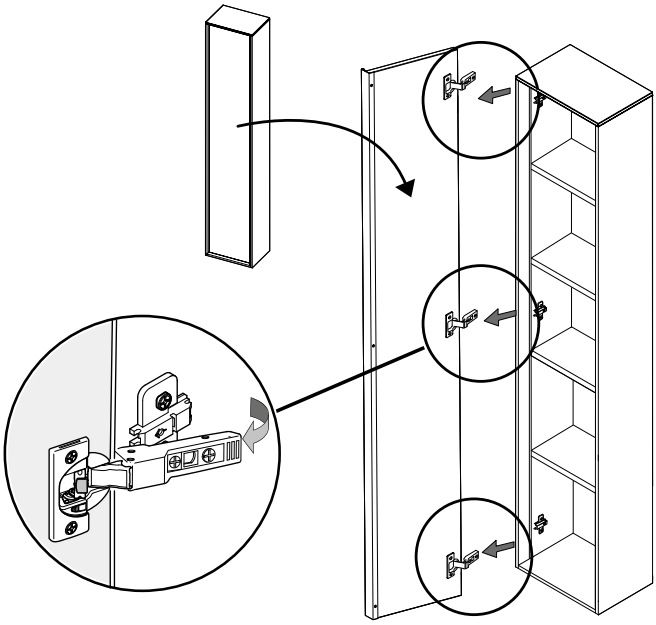

2

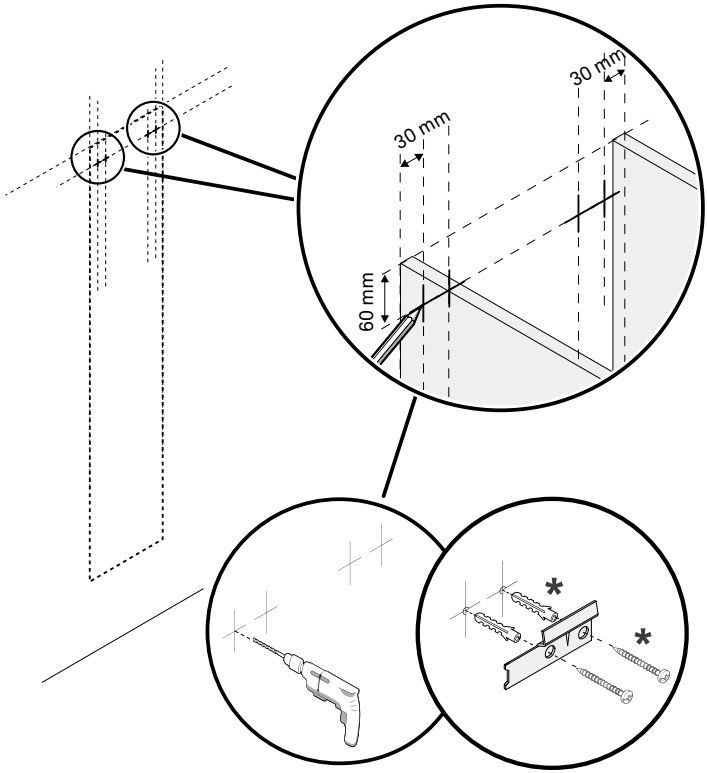

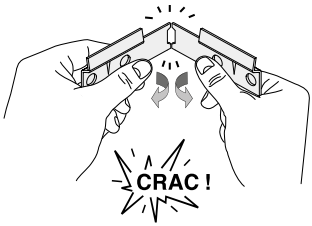

3

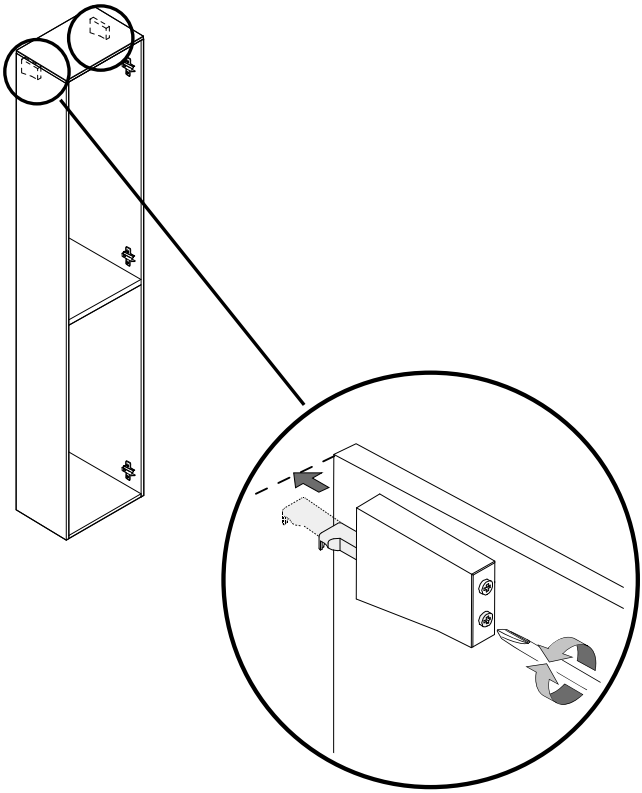

4

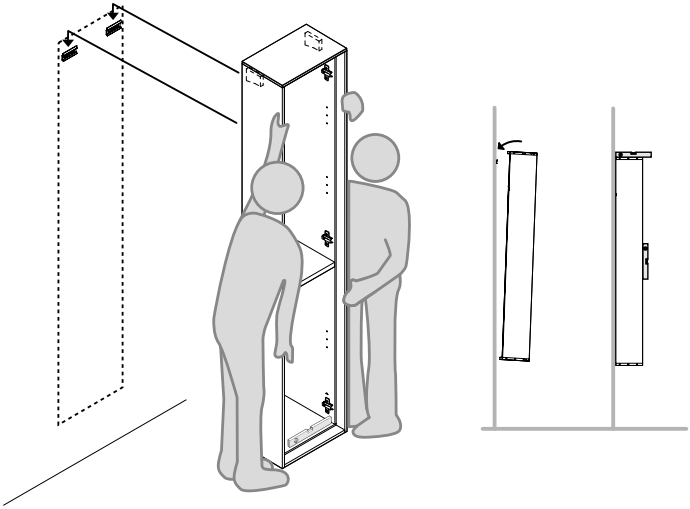

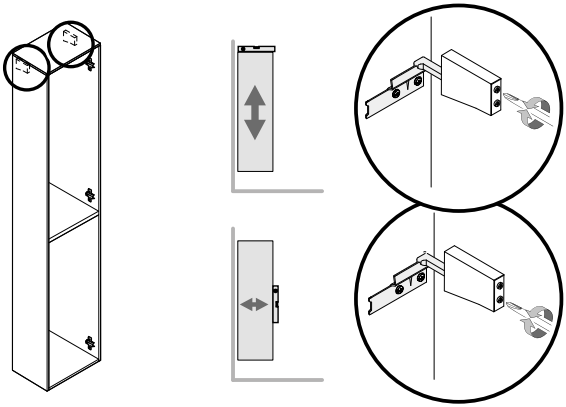

5

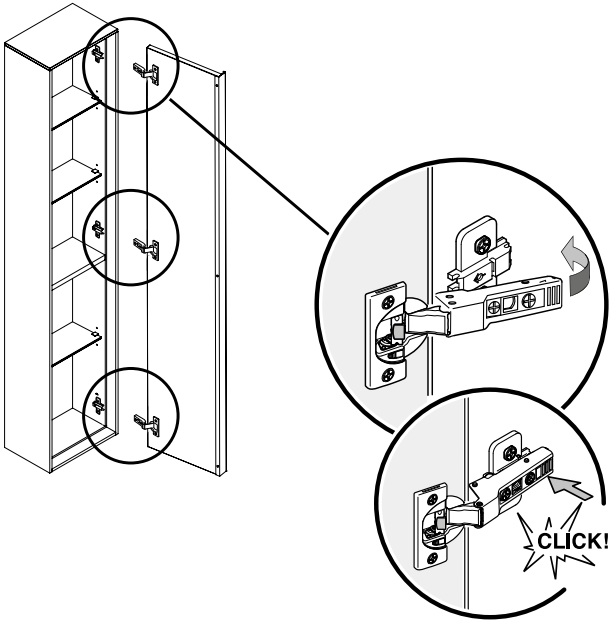

REGOLAZIONE PENSILI VASISTAS / RIBALTA

ADJUSTING TILT / FLAP WALL UNITS

EINSTELLUNG HÄNGEELEMENTE MIT KLAPPTÜR NACH OBEN / UNTEN

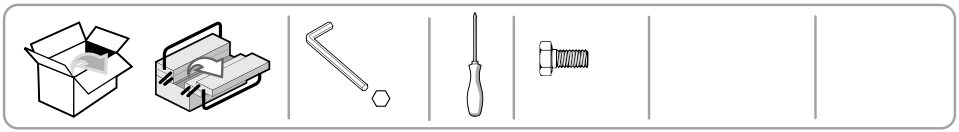

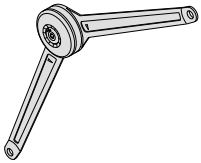

1

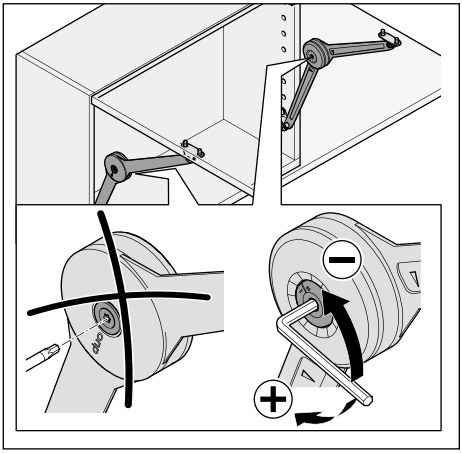

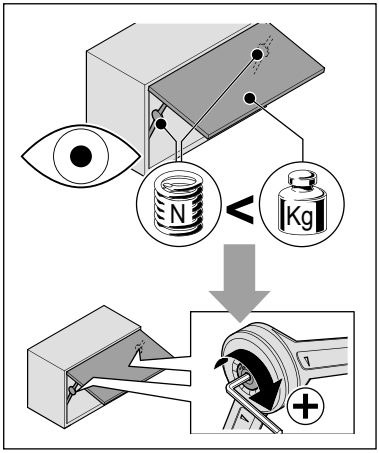

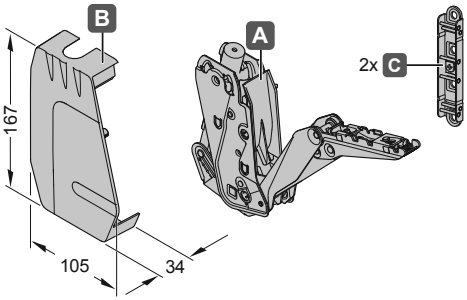

1

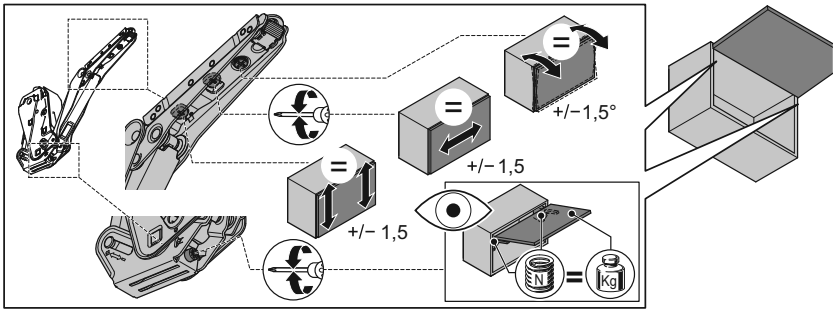

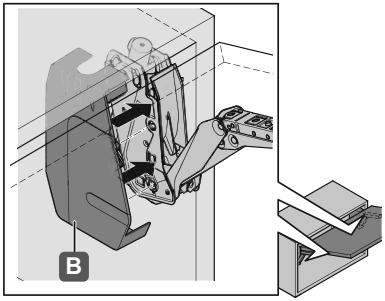

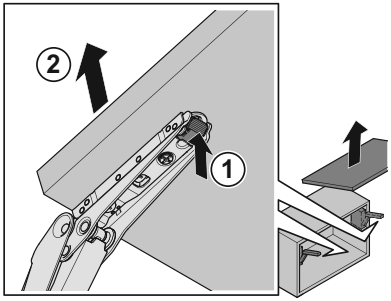

REGOLAZIONE PENSILI VASISTAS / RIBALTA

ADJUSTING TILT / FLAP WALL UNITS

EINSTELLUNG HÄNGEELEMENTE MIT KLAPPTÜR NACH OBEN / UNTEN

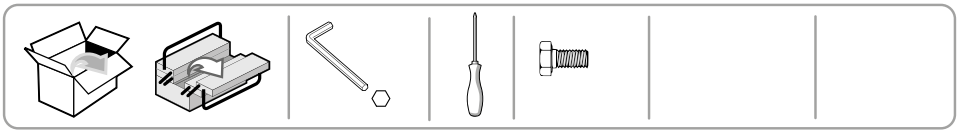

1

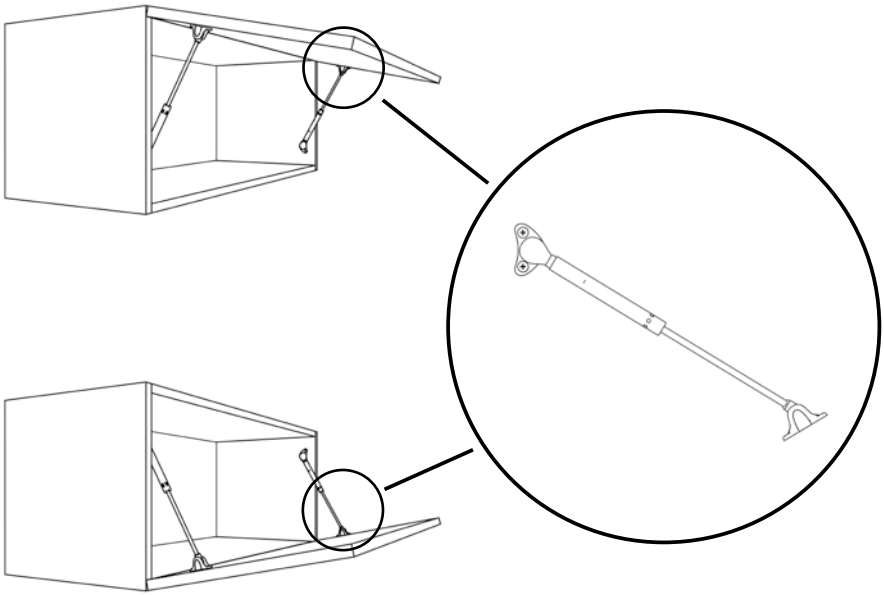

POSIZIONE A
CHIUSURA NORMALE

POSITION A
NORMAL CLOSING MECHANISM
POSITION A
NORMALE SCHLIESSUNG

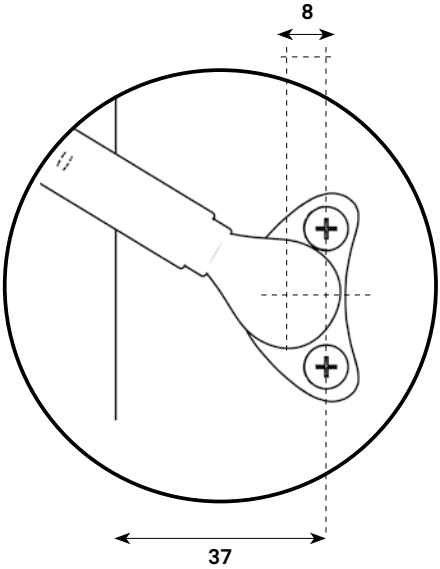

POSIZIONE B
CHIUSURA "MORBIDA"

POSITION B
SOFT-CLOSE MECHANISM
POSITION B
„WEICHE" SCHLIESSUNG

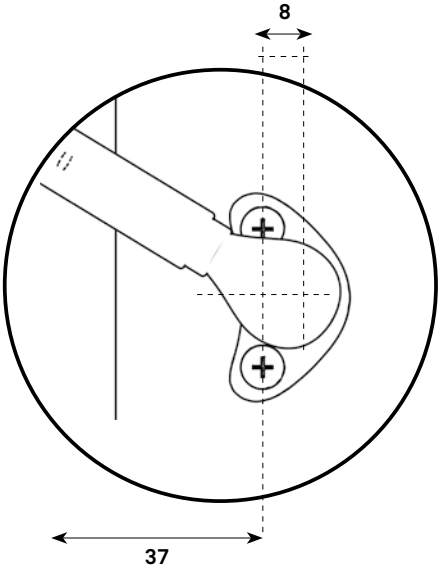

PENSILE A GIORNO SP. 12 mm

OPEN WALL UNITS 12 THICK

OFFENE HÄNGEELEMENTE ST. 12

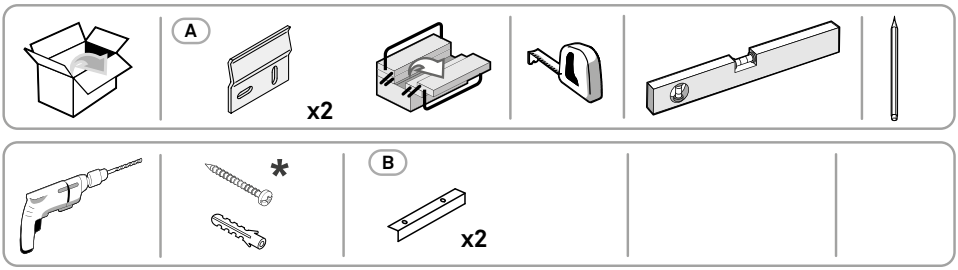

1

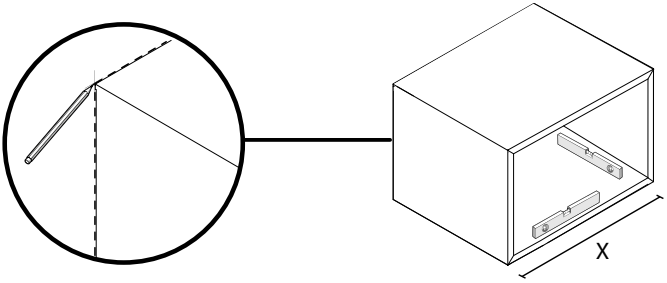

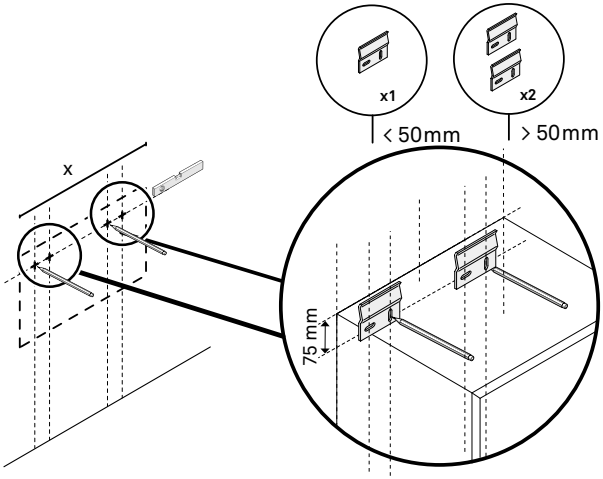

2

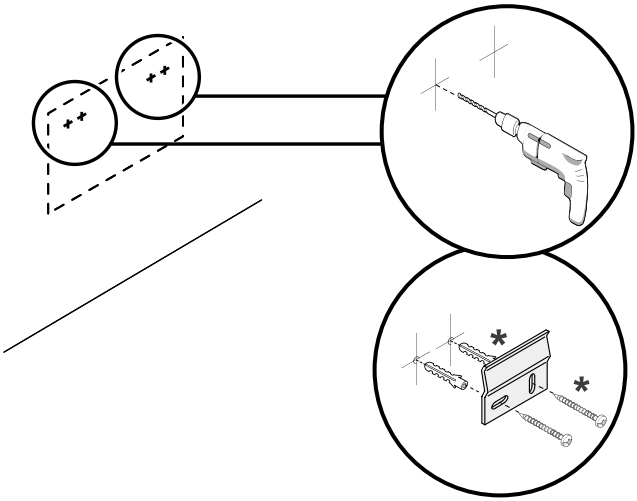

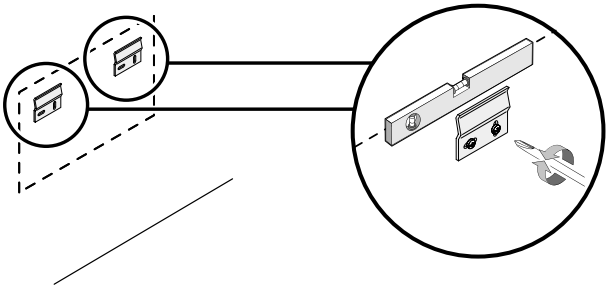

3

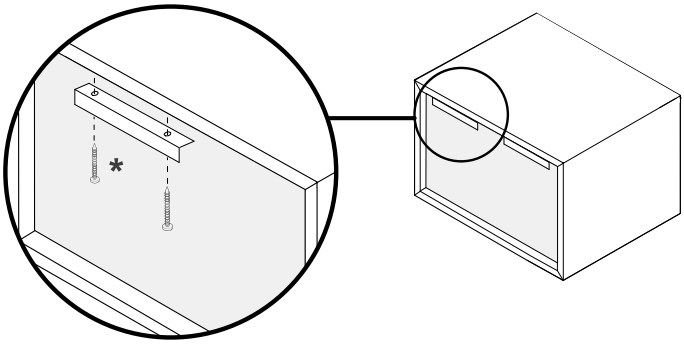

4

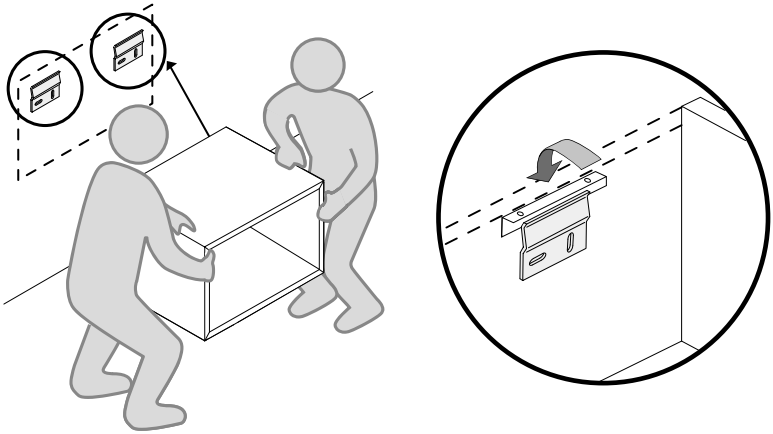

PENSILE A GIORNO SP. 18 mm

OPEN WALL UNITS 18 THICK

OFFENE HÄNGEELEMENTE ST. 18

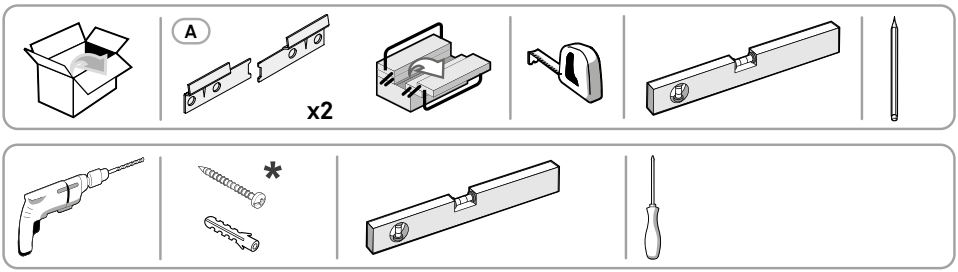

1

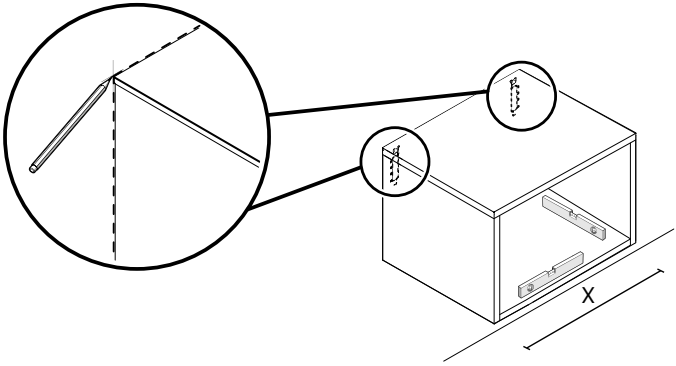

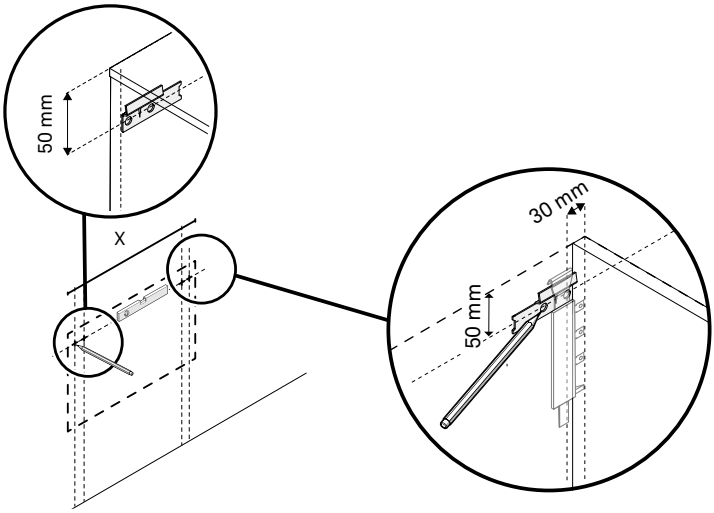

2

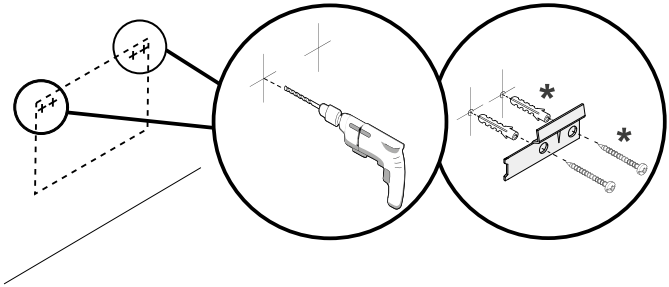

3

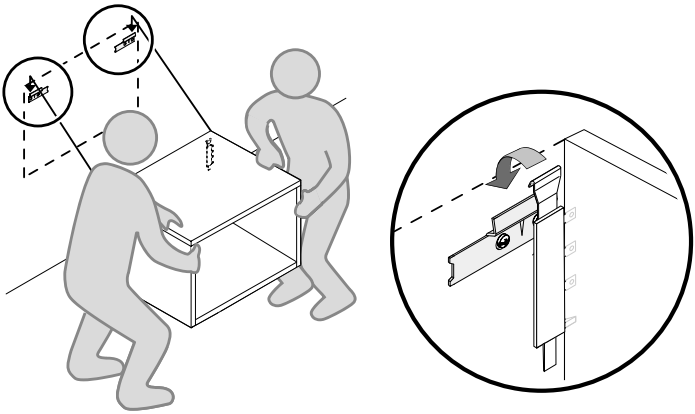

4

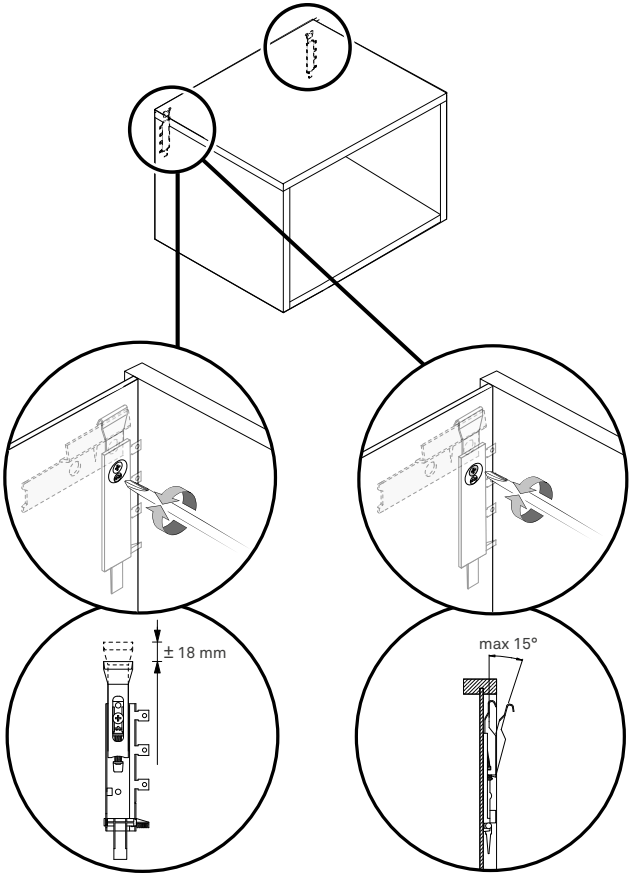

MONTAGGIO E REGOLAZIONE PENSILI A GIORNO VETRO

ASSEMBLING AND ADJUSTING GLASS OPEN WALL UNITS

MONTAGE UND EINSTELLUNG OFFENE HÄNGEELEMENTE GLAS

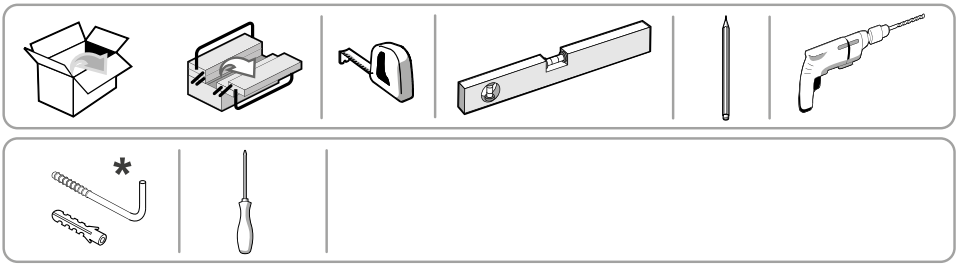

1

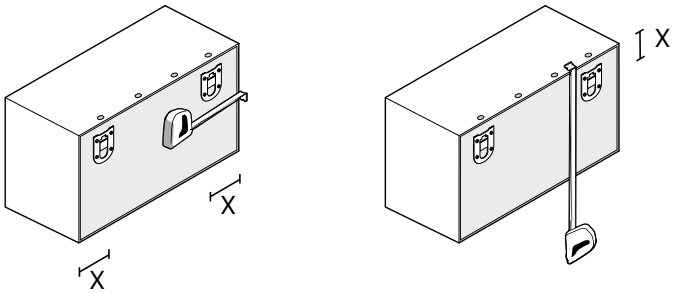

2

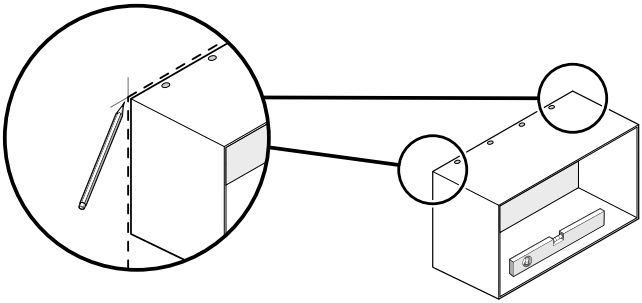

3

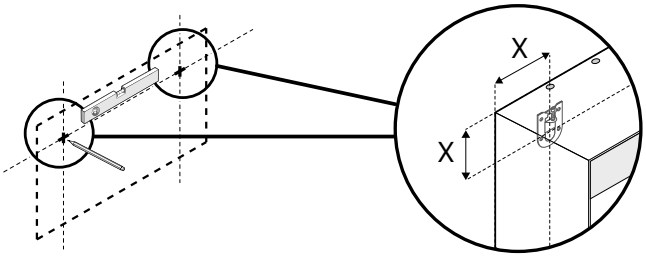

4

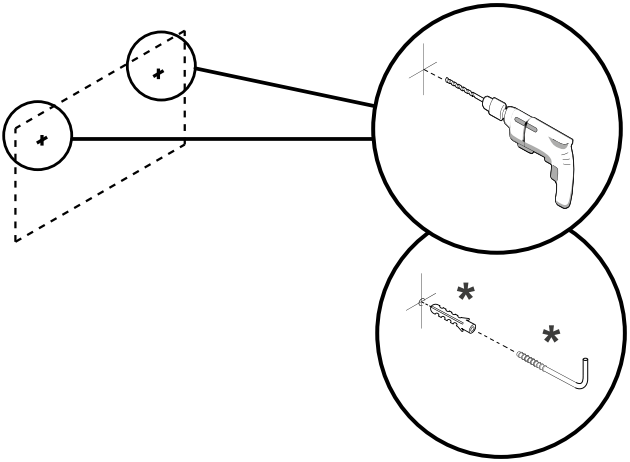

5

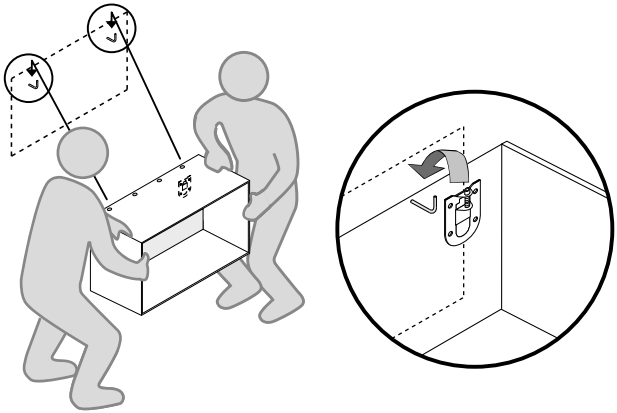

6

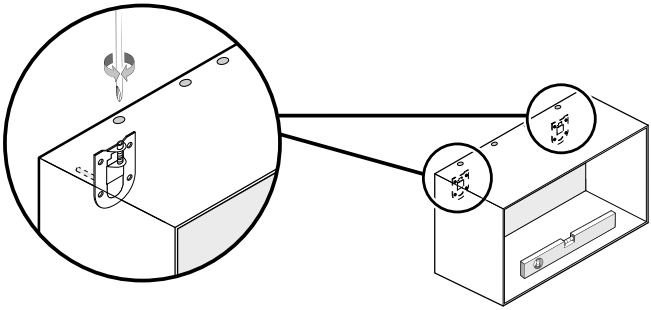

MONTAGGIO E REGOLAZIONE PENSILI A GIORNO METALLO VERTICALE

ASSEMBLING AND ADJUSTING VERTICAL METAL OPEN WALL UNITS

MONTAGE UND EINSTELLUNG OFFENE HÄNGEELEMENTE METALL VERTIKAL

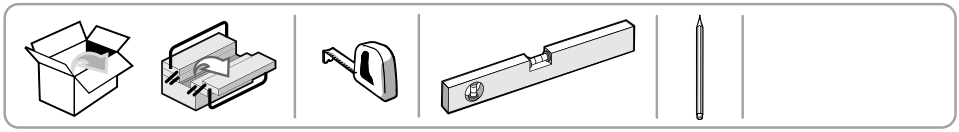

1

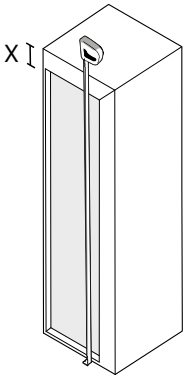

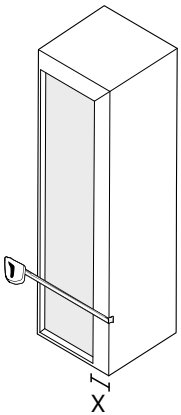

2

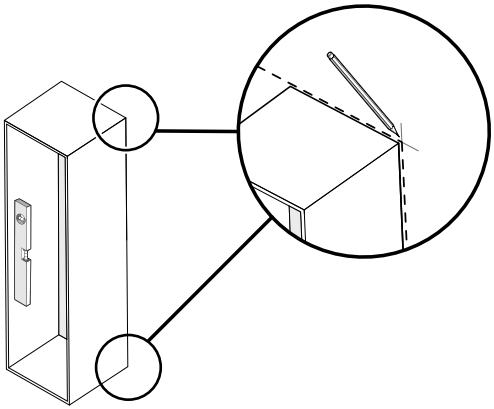

3

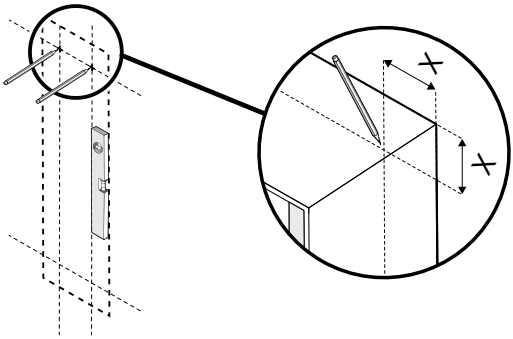

4

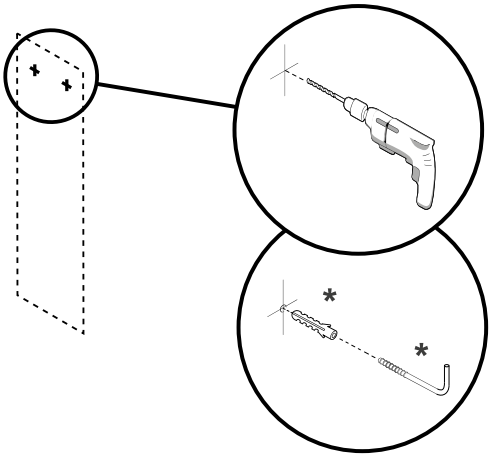

5

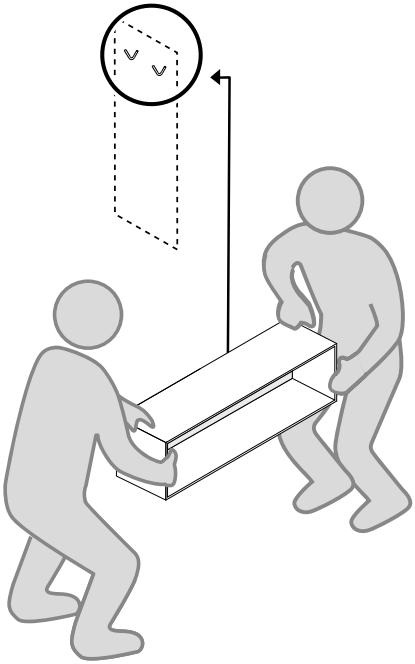

MONTAGGIO E REGOLAZIONE PENSILI A GIORNO METALLO ORIZZONTALE

HORIZONTAL METAL OPEN WALL UNITS
OFFENE HÄNGEELEMENTE METALL HORIZONTAL

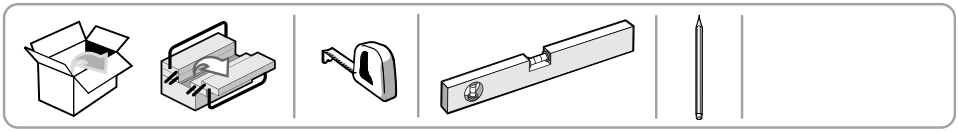

1

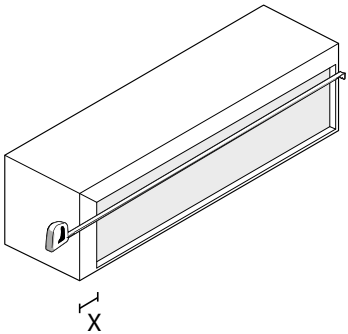

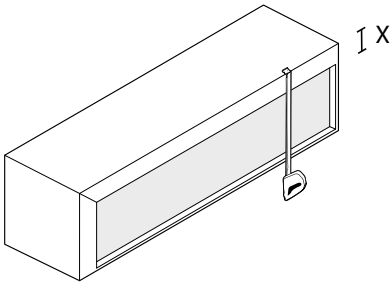

2

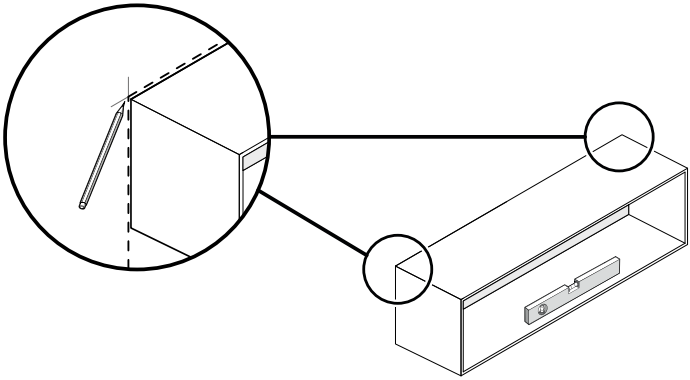

3

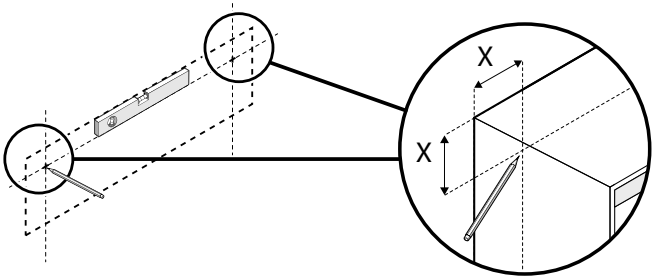

4

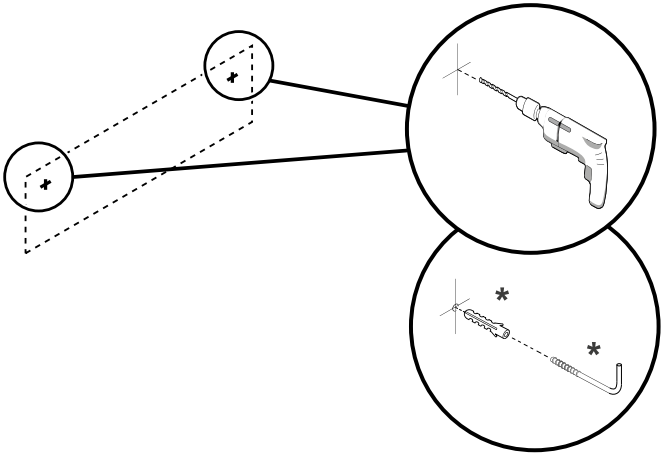

5

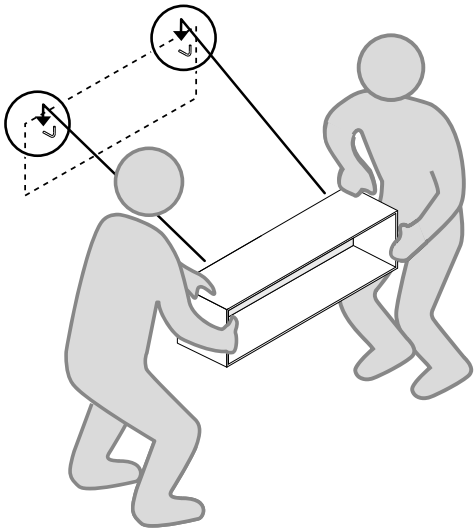

MONTAGGIO E REGOLAZIONE PENSILI A GIORNO METALLO APERTO

ASSEMBLING AND ADJUSTING OPEN-WORK METAL OPEN WALL UNITS

MONTAGE UND EINSTELLUNG OFFENE HÄNGEELEMENTE METALL OFFEN

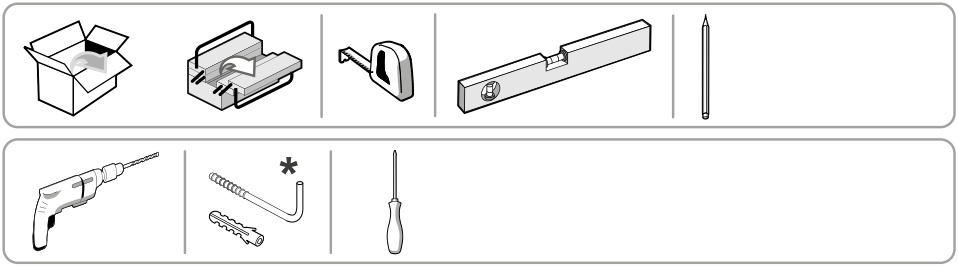

1

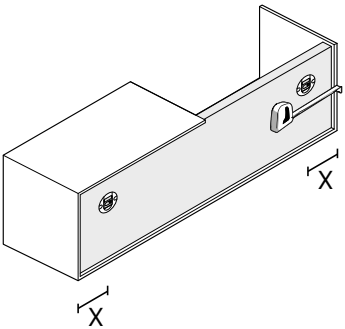

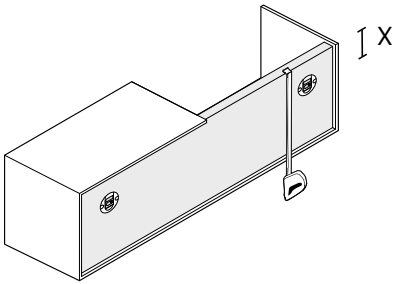

2

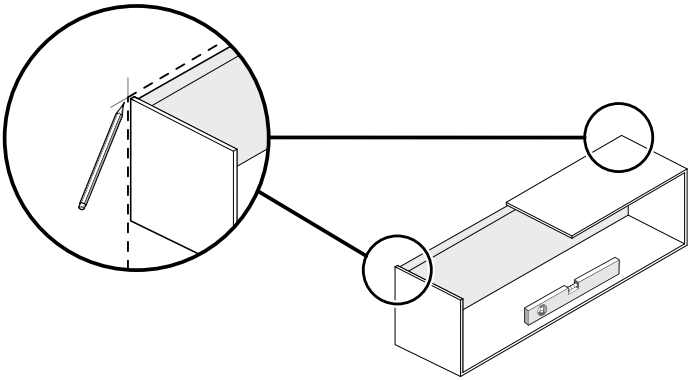

3

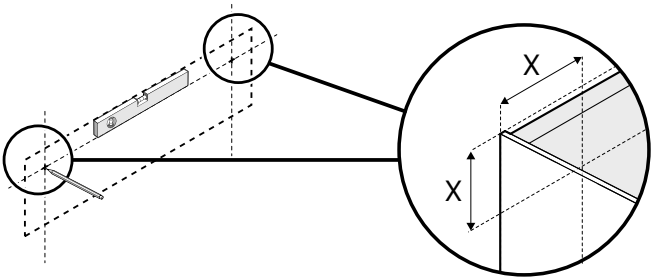

4

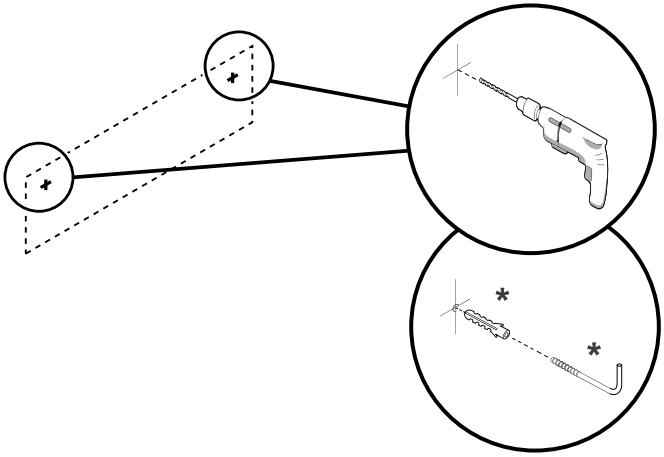

5

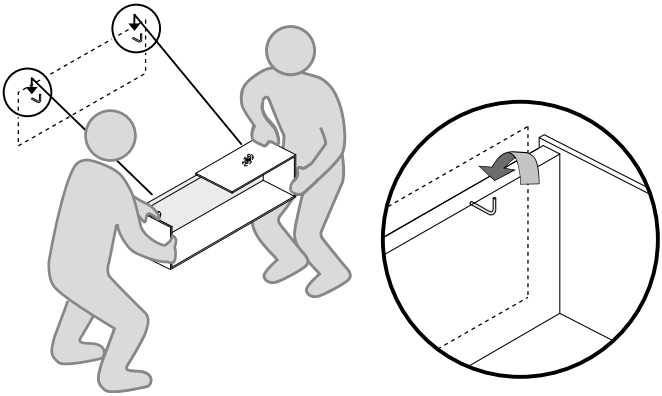

6

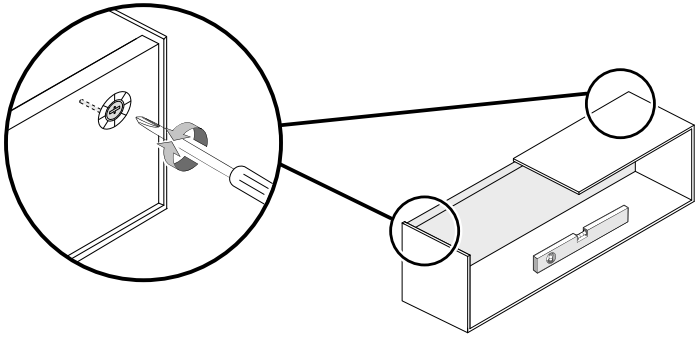

DISATTIVAZIONE / DEACTIVATION / DEAKTIVIERUNG

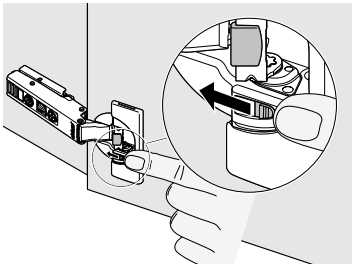

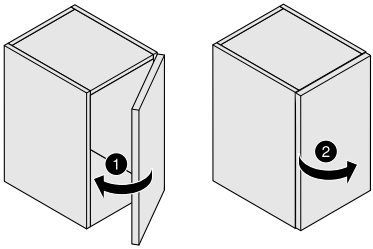

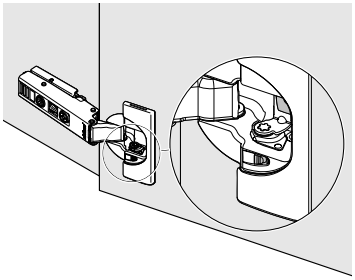

Disattivazione di un BLUMOTION con ante piccole e/o leggere.

Deactivation of BLUMOTION for small / light fronts.

Deaktivierung einer BLUMOTION bei kleinen / leichten Fronten.

ATTIVAZIONE / ACTIVATION / AKTIVIERUNG

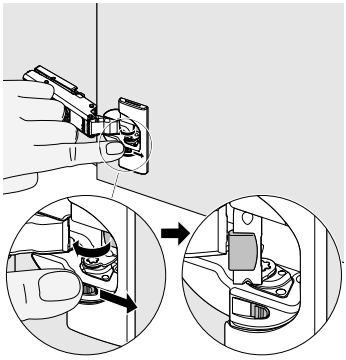

Nelle basi con 1 anta H. 500 - 750 mm ci sono 2 cerniere, una con BLUMOTION e una senza.

In base units with 1 door H. 500 - 750 mm there are 2 hinges, one with BLUMOTION and one without.

Unterschränke mit 1 Tür H. 500 - 750 mm werden mit 2 Scharniere geliefert: eines mit BLUMOTION und eines ohne.

Nei pensili e colonne con anta 112.5 ci sono 3 cerniere. Due con BLUMOTION e una senza.

In wall units and tall units with door 112.5 there are 3 hinges. Two with BLUMOTION and one without.

Bei Hängeelementen und Hochschränken mit Türen H. 112,5 werden 3 Scharniere mitgeliefert. Zwei mit BLUMOTION und eines ohne.

REGOLAZIONE / ADJUSTMENT / VERSTELLUNG

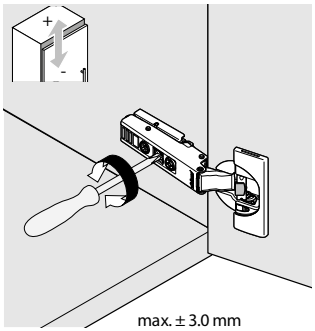

max. ± 3.0 mm

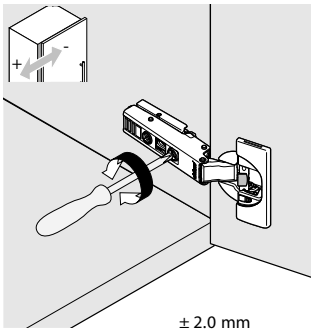

± 2.0 mm

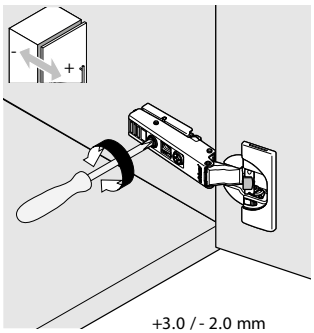

+3.0 / - 2.0 mm

Cambiamenti tecnici
sono riservati

Subject to technical
changes without notice

Technische Änderungen vorbehalten

MONTAGGIO FRONTALE SU CASSETTO METALLO / FITTING FRONT TO DRAWER / FRONTMONTAGE AN DER SCHUBLADE

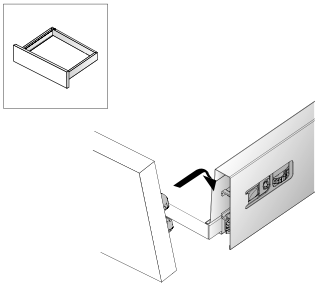

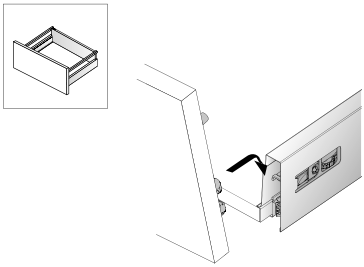

MONTAGGIO RAILING / FITTING RAIL / MONTAGE RAILING

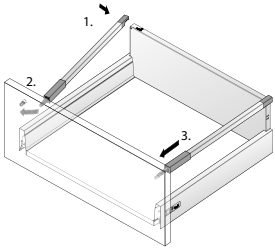

REGOLAZIONE ALTEZZA / ADJUSTING HEIGHT / EINSTELLUNG DER HÖHE

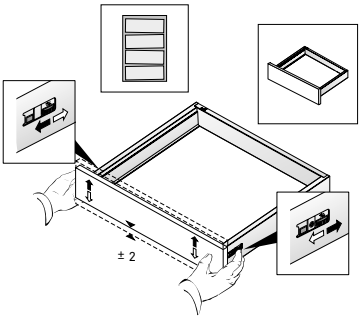

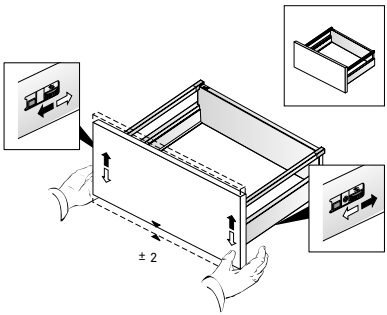

REGOLAZIONE LATERALE / SIDE ADJUSTMENT / EINSTELLUNG AN DER SEITE

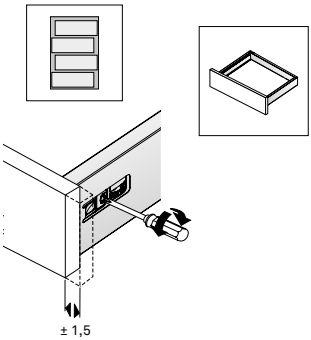

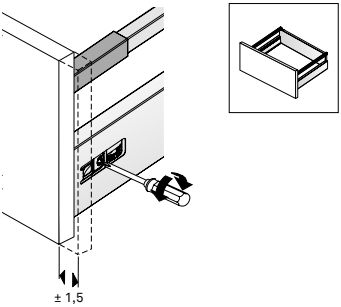

MONTAGGIO COVER-LATERALE / FITTING SIDE COVER / MONTAGE DER SEITENABDECKUNG

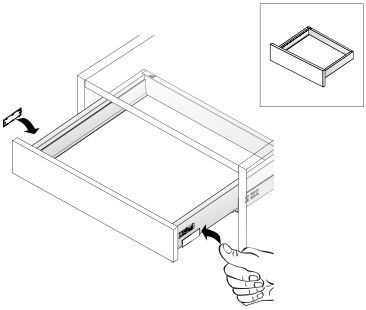

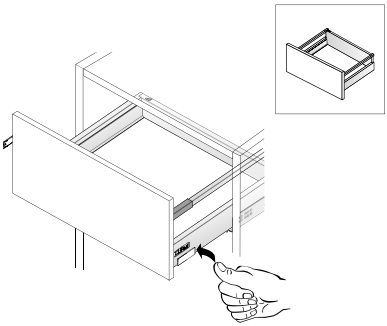

REGOLAZIONE PER INCLINAZIONE / ADJUSTING SLOPE / EINSTELLUNG DER NEIGUNG

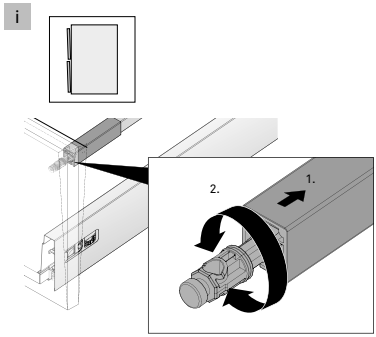

ESTRAZIONE CASSETTO COMPLETO / FULL DRAWER PULL-OUT / VOLLSTÄNDIGER AUSZUG DER SCHUBLADE

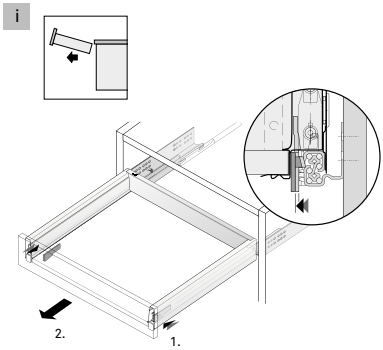

SGANCIO FRONTALE CASSETTO / RELEASING DRAWER FRONT / AUSHÄNGEN DER SCHUBLADENFRONT

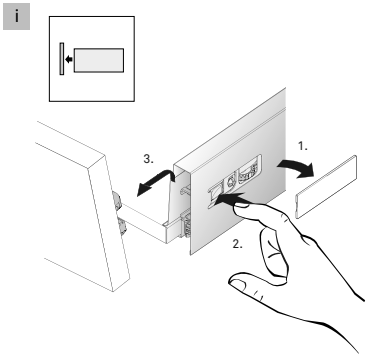

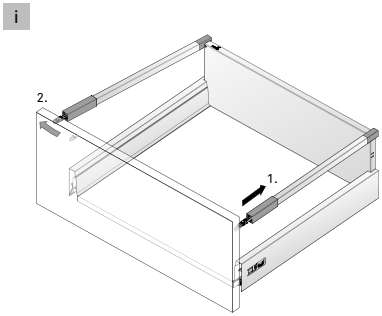

MONTAGGIO ZOCCOLO H.65 - 125 mm

ASSEMBLING PLINTH H. 65 - 125 mm
MONTAGE SOCKEL H.65 - 125 mm

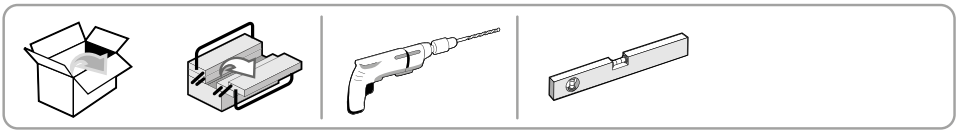

1

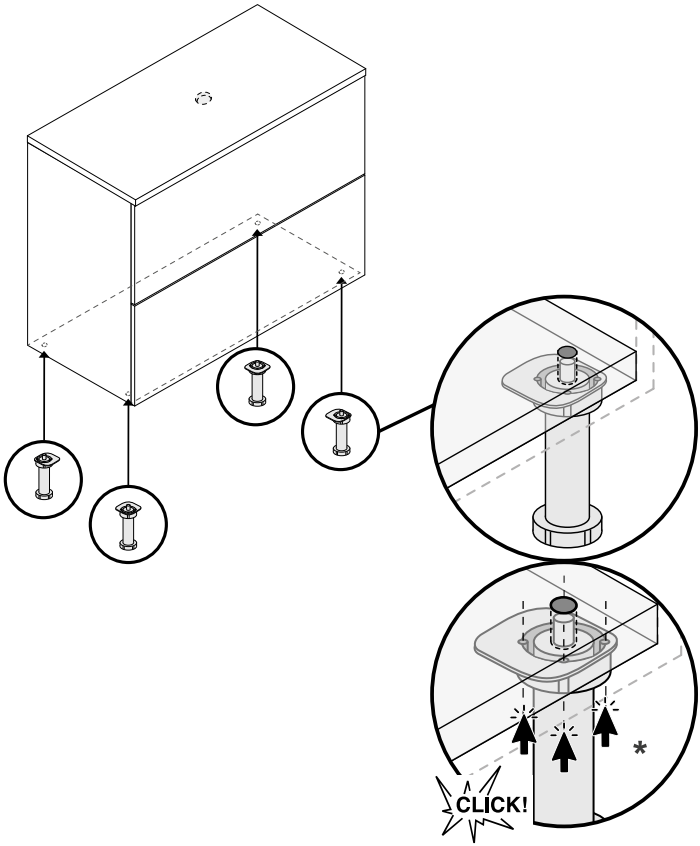

2

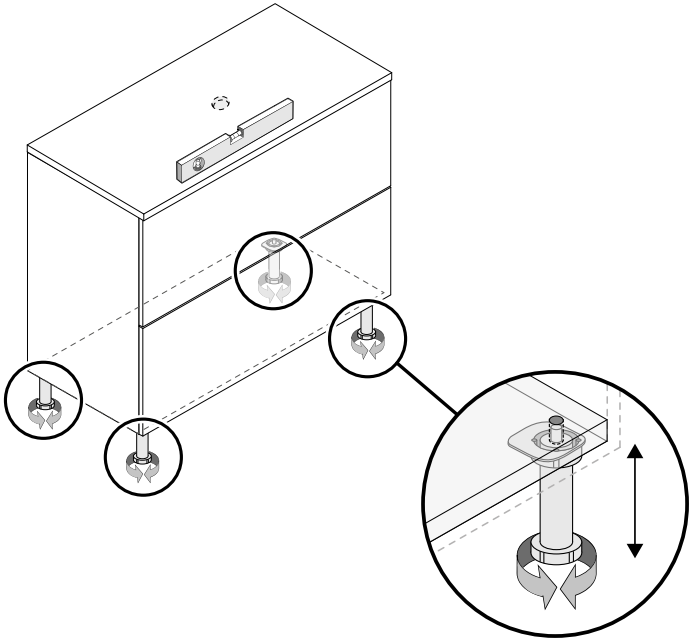

MONTAGGIO ZOCCOLO H.65 - 125 mm

ASSEMBLING PLINTH H. 65 - 125 mm
MONTAGE SOCKEL H.65 - 125 mm

3

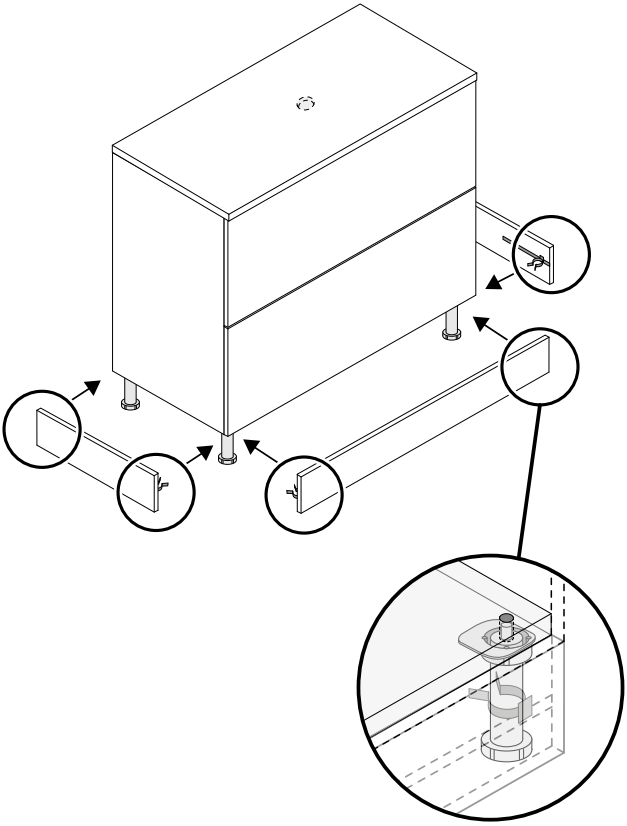

1

Piedino regolabile
Inserire il numero di piedini regolabile corretto per ogni foro grande presente nello zoccolo.

Adjustable feet
Insert the correct number of adjustable feet for each large hole in the plinth.

Stellfüsse
Geben Sie für jedes große Loch im Sockel, die entsprechende Anzahl von Stellfüßen ein.

Vite 3.5 x 50 di bloccaggio
Inserire il numero di viti corretto per ogni foro piccolo presente nello zoccolo.

3.5 x 50 fixing screws
Insert the correct number of screws for each small hole in the plinth.

Sicherungsschraube 3,5 x 50
Geben Sie für jedes kleine Loch im Sockel, die entsprechende Anzahl von Schrauben an.

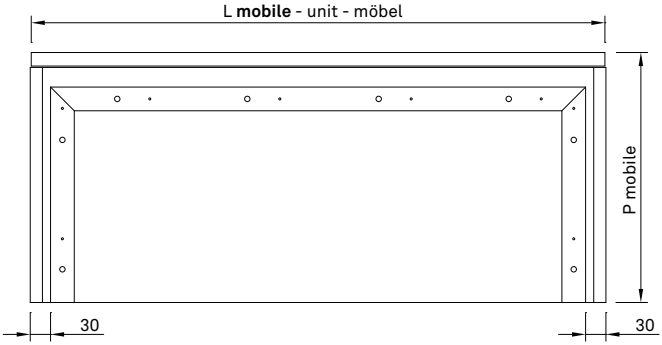

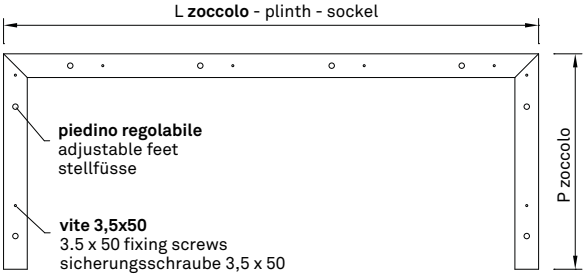

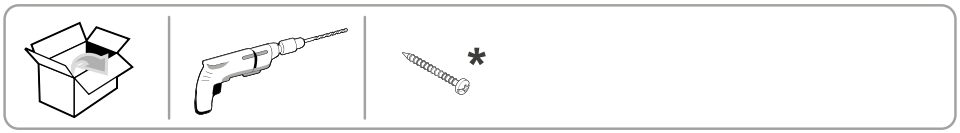

Art. 6995

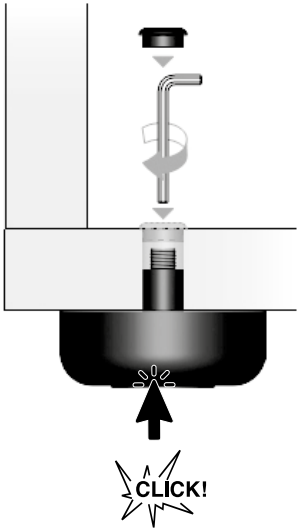

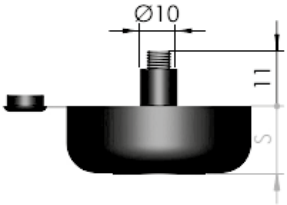

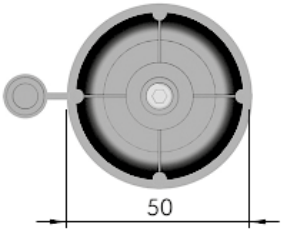

Art. 6997

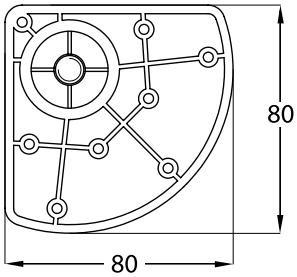

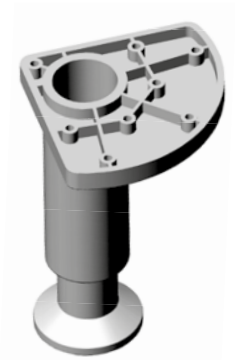

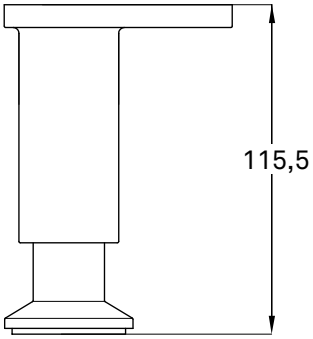

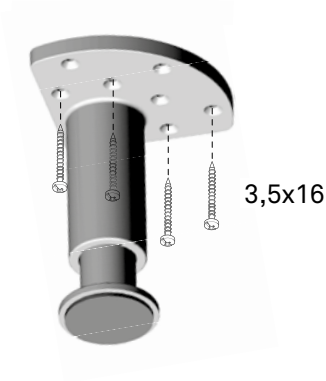

Art. 6993

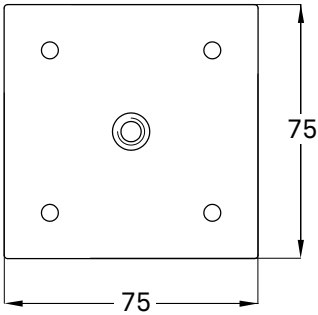

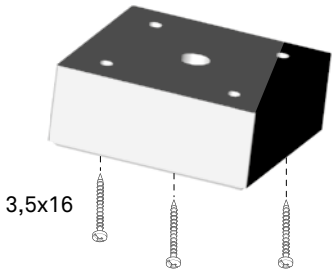

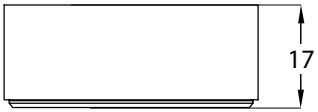

Art. 6982

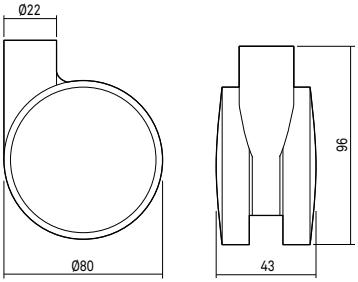

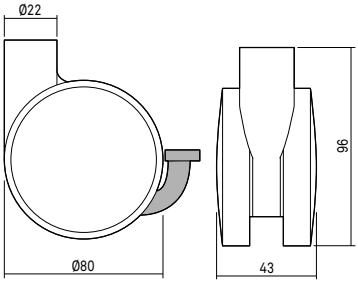

Con freno / With brake / Mit Dämpfung

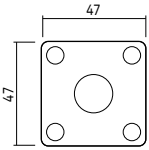

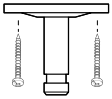

3,5x16

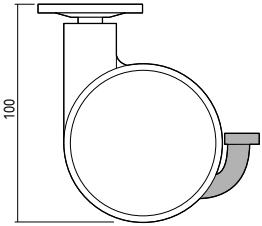

Perno filettato

Threaded pin
Gewindestange

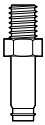

B
M10 x 15

MONTAGGIO STAFFA PER MENSOLE LEGNO P. 20,8

PUTTING UP BRACKETS FOR WOODEN SHELVES

MONTAGE DER HALTERUNGEN FÜR HOLZBORDE

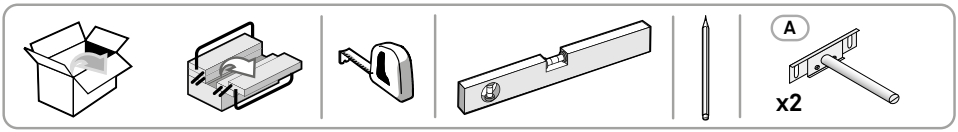

1

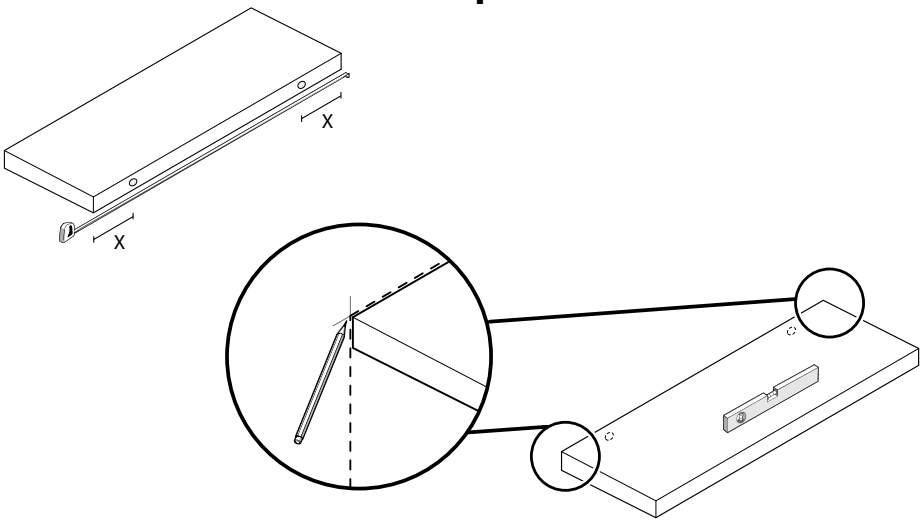

2

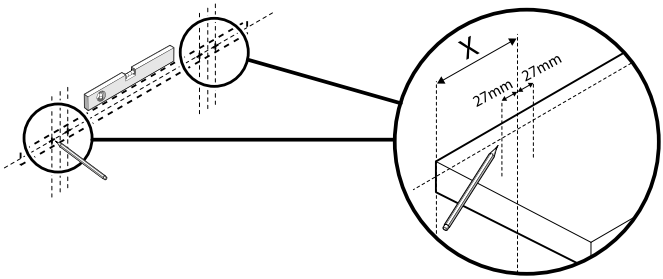

3

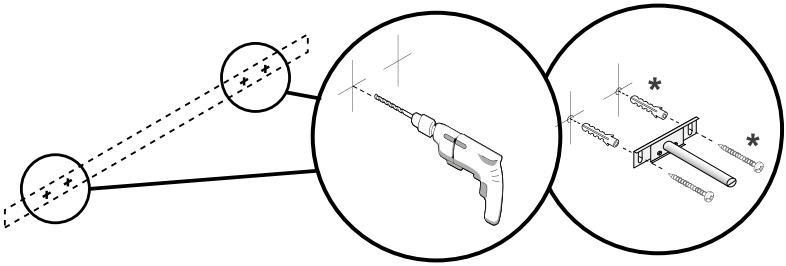

4

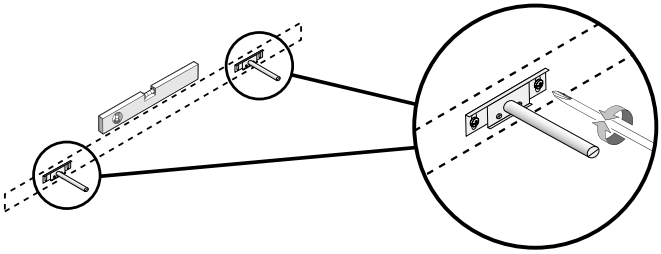

5

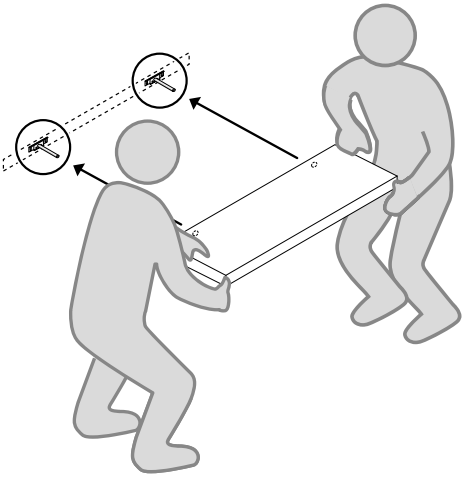

MONTAGGIO STAFFA PER TOP

PUTTING UP BRACKETS FOR TOPS

MONTAGE DER HALTERUNGEN FÜR PLATTEN

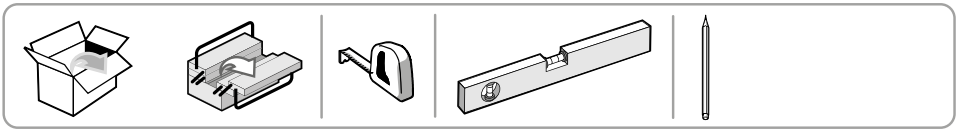

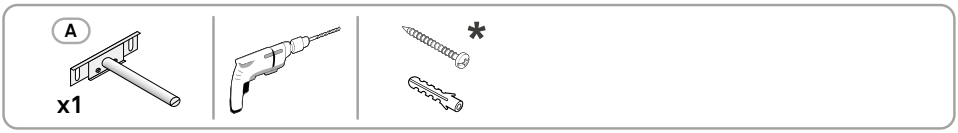

Art. 9583

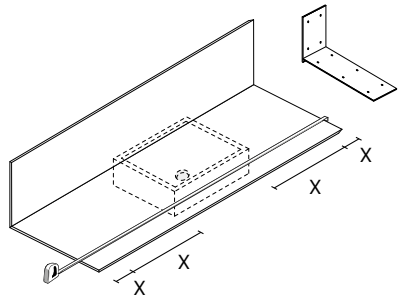

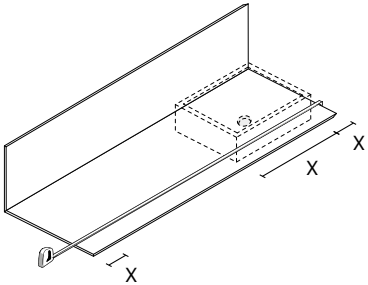

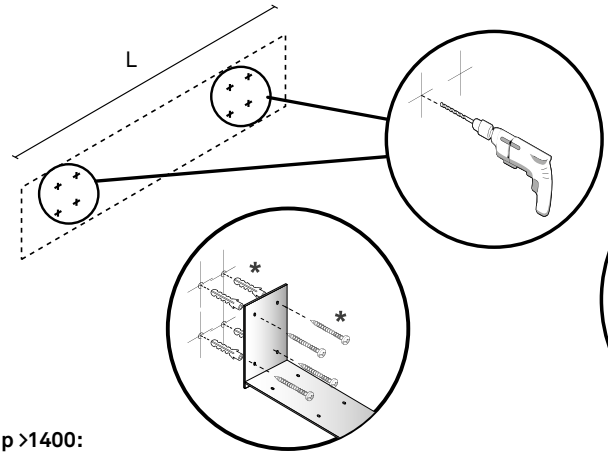

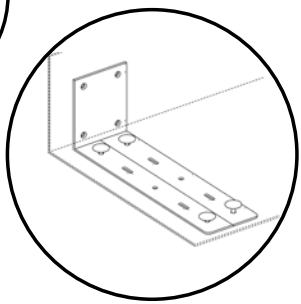

L Top >1400:
3 STAFFE / 3 brackets
L Top <1400:
2 STAFFE / 2 brackets

B Abdeckplatte >1400: 3 BÜGEL
B Abdeckplatte <1400: 2 BÜGEL

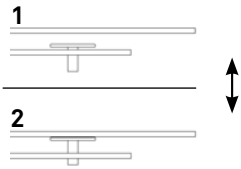

Art. 9589 - 9588

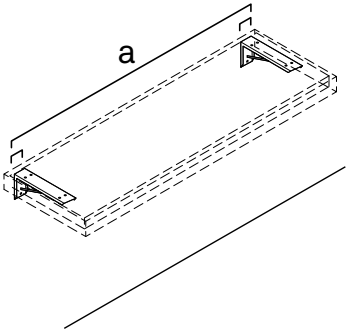

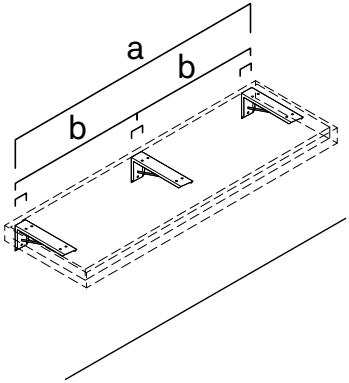

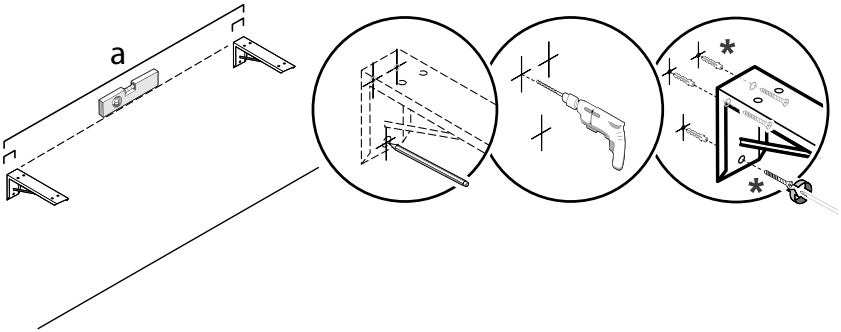

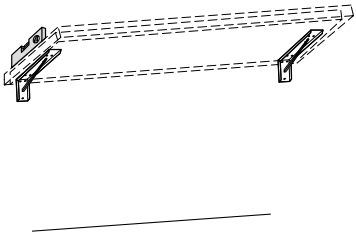

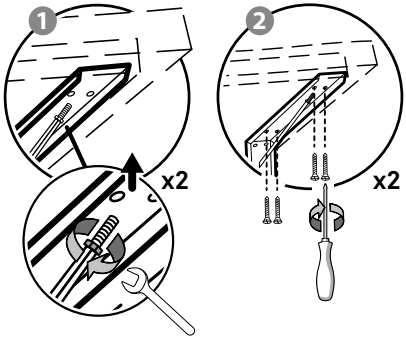

MONTAGGIO STAFFA PER TOP

PUTTING UP BRACKETS FOR TOPS
MONTAGE DER HALTERUNGEN FÜR PLATTEN

Art. 9584 - 9585

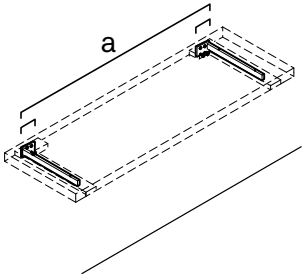

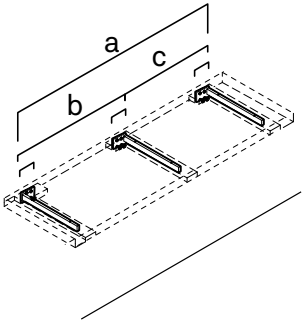

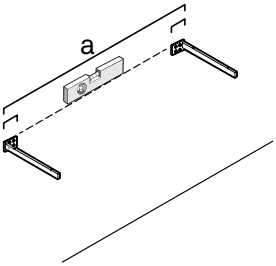

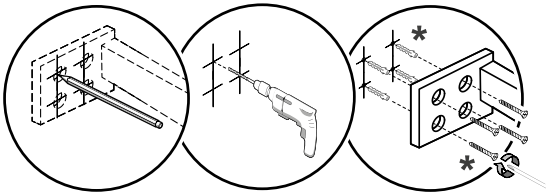

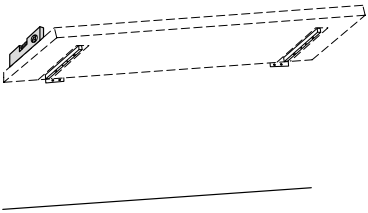

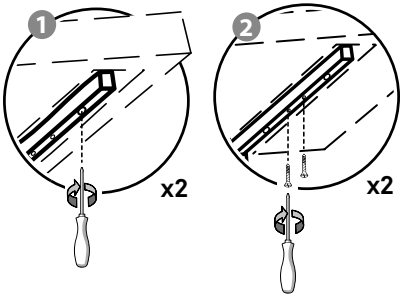

Art. 9586 - 9587

TOP 38 CM

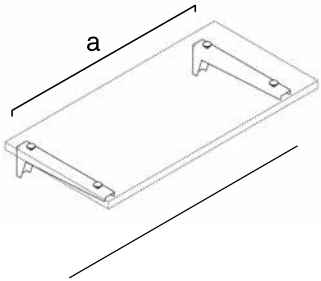

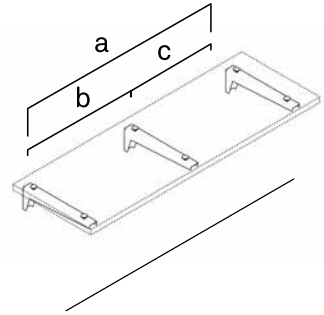

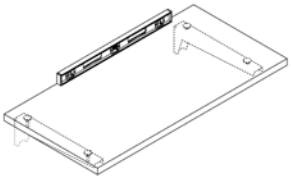

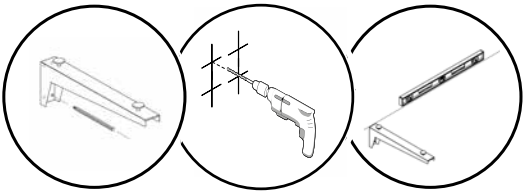

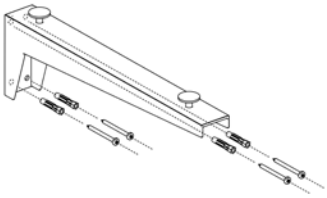

1

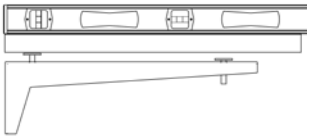

2

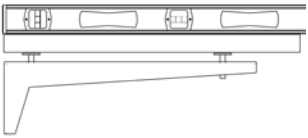

arcom

ARCOM srl
33070 Tamai di Brungera / PN – Italy
Viale Europa 4 – z.i del Camol
Tel. +39.0434.1852300
+39.0434.1573020 /
+39.0434.613619
Fax. +39.0434.608137
e.mail: info@arcombagno.com
www.arcombagno.com

ATMA
INDUSTRIE DEL MOBILE

e-mail: gruppoatma@gruppoatma.it
http://www.gruppoatma.it

cod. AI0007